CHARGEUSE SUR PNEUS WA270PT-3 ACTIVE PLUS

KOMATSU

Puissance Moteur: **103 kW/141 ch**/2.200 rpm
Godets disponibles: **2,0–2,4 m³**
Poids en ordre de marche: **12,4 t**

WA270PT-3 active plus

- Puissant Moteur Komatsu S6D102E1 à faibles émanations qui respecte l'environnement et assure une faible consommation de carburant.
- La large capacité du godet et la hauteur de déversement accroît la productivité globale et l'efficacité.
- Changement facile des attaches frontales avec coupleurs rapides hydrauliques.
- Le parfait parallélisme simplifie le chargement et permet d'étendre le domaine d'utilisation.
- La transmission complètement automatique «High Efficiency» à 4 rapports permet d'optimiser la vitesse et d'améliorer la manoeuvrabilité, tout en diminuant les nuisances sonores.
- Bouton «kick-down» sur le levier de la flèche améliore la pénétration du matériau et le remplissage.
- Différentiels à glissement limité avec des valeurs de blocage plus faibles assure une conduite souple et sans contraintes sur les terrains accidentés tout en préservant la durée de vie de vos pneumatiques.
- Un niveau sonore extérieur réduit à 106 dB(A) respectant les directives curopéennes (95/27/EC).
- La cabine montée sur tampons de caoutchouc diminue les vibrations et le bruit. Le niveau sonore est à peine égal à 75 dB(A), conformément aux directives (95/27/EC).
- Conçu de façon ergonomique et durable, la marche pied et la main courante garantissent sécurité et confort.
- Le système de freinage avec libre ajustement procure de meilleurs performances et diminue le temps d'immobilisation.
- L'ouverture des capots latéraux intégrés aux garde-boue permet un accès rapide au moteur et un contrôle/remplacement rapide de l'huile ou des filtres.
- La peinture haut de gamme, résistante à l'action de la rouille, maintient le bon aspect extérieur du matériel et prolonge sa durée de vie.

Dimensions et caractéristiques

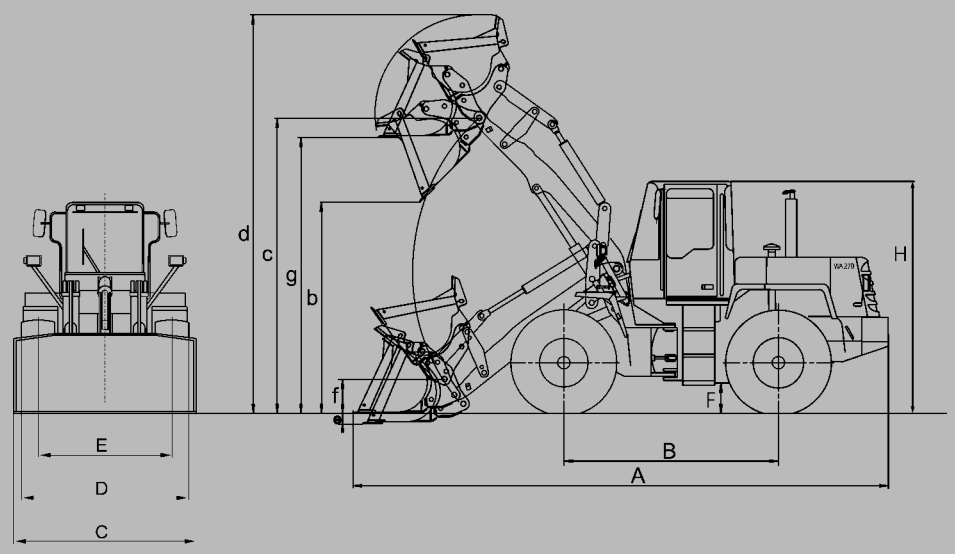

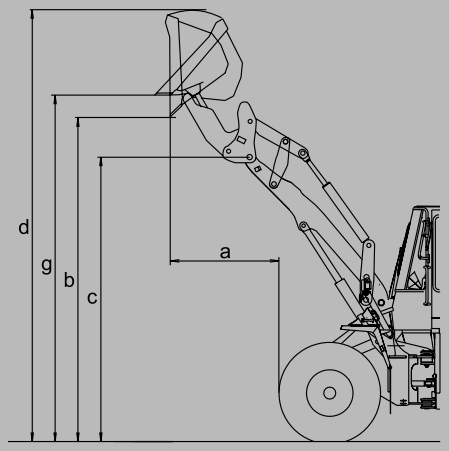

B: Empattement 2900 mm
D: Largeur aux pneus 2440 mm
E: Voie 1880 mm
F: Garde au sol 460 mm
H: Hauteur à la cabine 3250 mm
c: Hauteur à l'axe du coupleur 3838 mm

Ces données correspondent à des pneus 20.5 R 25.

Valeurs d'émissions des gaz d'échappements (en accord avec l'ISO 8178)

HC = 0,70 g/kWh (1,3)
CO = 0,74 g/kWh (5,0)
Nox = 8,47 g/kWh (9,2)
PM = 0,31 g/kWh (0,7)

Les chiffres entre parenthèses représentent les limites fixées par la nouvelle réglementation de l'U.E. pour 2001.

	Standard	Reprises	Godet à haut déversement
Capacités des Godets SAE	2,0 m³	2,15 m³	4,0 m³
Densité	1.75 ton/m³	1.6 ton/m³	0.6 ton/m³
Charge Utile	3500 kg	3400 kg	2400 kg
C Largeur du Godet	2500 mm	2500 mm	2550 mm
Poids du Godet	860 kg (dents)	930 kg (BOC)	1630 kg (BOC)
Charge statique de basculement, châssis droit	8200 kg	8100 kg	6600 kg
Charge statique de basculement, châssis articulé	7400 kg	7320 kg	5700 kg
Effort à la dent	96 kN	91 kN	79 kN
Capacité de levage (au sol)	99 kN	98 kN	86 kN
Rayon de giration à la dent extérieur du godet	5995 mm	–	–
Rayon de giration au coin du godet	5950 mm	5990 mm	6005 mm
A Longueur hors tout	7250 mm (dents) 7060 mm	– 7135 mm	– 7985 mm
a Portée de déversement	1324 mm (dents) 1188 mm	– 1128 mm	– 1780 mm
b Hauteur de déversement, godet à 45°	2525 mm (dents) 2726 mm	– 2667 mm	– 4645 mm
d Hauteur totale	5385 mm	5380 mm	6040 mm
e Profondeur d'excavation	126 mm	90 mm	120 mm
g Hauteur du Godet, position horizontal	3608 mm	3573 mm	–
Poids en ordre de marche	12600 kg	12670 kg	13370 kg

* Ces données correspondent à un matériel monté avec coupleurs rapides.

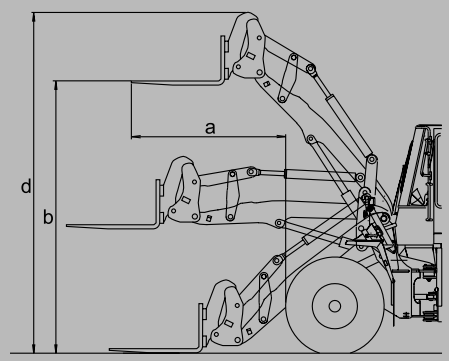

Fourche

b Hauteur de déversement (hauteur de fourche) 3606 mm
a Portée à hauteur maxi (portée de la fourche) 2037 mm
d Hauteur totale 4672 mm
Charge statistique de basculement, 0° (ISO 8313) 6625 kg
Charge statistique de basculement, 40° 5905 kg
Charge Utile max. EN 474, 80 % 4500 kg
Capacité de levage 91 kN

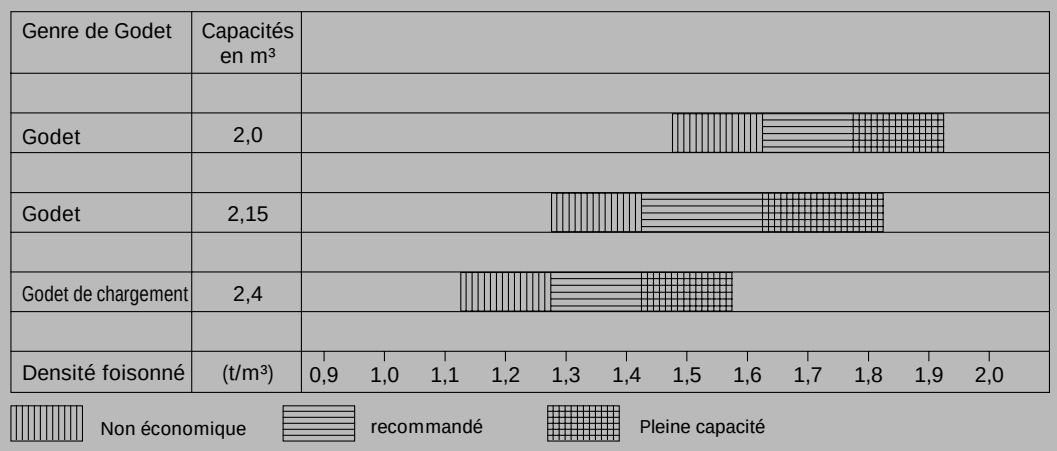

Dans la plupart des cas, le volume actuel peut dépasser les valeurs de la norme ISO/SAE. Le tableau spécifie le godet idéal suivant le matériau.

Matériau	% coefficient de remplissage	Densité t/m³
Terre	100–115	1,5–1,6
Argile	110–120	1,5–1,7
Sable	100–110	1,4–1,8
Gravier	85–110	1,5–2,0
Rocher	75–100	1,6–2,0

Caractéristiques techniques

Les spécifications standards peuvent varier en fonction des pays.
Contactez votre distributeur local.

Engine

Marque	KOMATSU
Modèle	S6D102 E1
Type	Turbo diesel
Puissance	103 kW/141 hv (DIN 70020/ISO 9249)
à la vitesse de	2,200 rpm
Couple maxi	566 Nm (DIN 70020)
Nombre de cylindres	6
Alésage/Course	102/120 mm
Cylindrée	5900 cm^3
Taux de compression	17.3 : 1
Système d'injection	Directe
Système de refroidissement	Double circuit, refroidi par eau, température contrôlée par thermostat
Système électrique	24 V
Batteries	2 x 12 V, 105 Ah
Alternateur triphasé	50 A
Filtre à air	Genre à sec.

Transmission

Type	POWER SHIFT entièrement automatique de nouvelle génération avec fonction KICK-DOWN
Convertisseur	W300 02G0 4075
Rapport de démultiplication	2,549 : 1

Vitesses de translations

Avant	Premier rapport	0 - 7,1 km/h
	Deuxième rapport	0 - 13,8 km/h
	Troisième rapport	0 - 25,2 km/h
	Quatrième rapport	0 - 40,2 km/h
Arrière	Premier rapport	0 - 8,0 km/h
	Deuxième rapport	0 - 14,9 km/h
	Troisième rapport	0 - 26,0 km/h

Capacités

Carburant	185 l
Huile Moteur	16 l
Système de refroidissement	56 l
Convertisseur de couple/ Boîte de vitesses	21 l
Essieu avant	25,5 l
Essieu arrière	25,5 l
Systèmes hydrauliques/ système de freinage	120 l

Système hydraulique

Pression de service	210 bar
Débits maxi.	175 l/min
Temps de cycle	
Levage (pleine charge)	5,0 sek
Déversement	1,5 sek
Descente	2,7 sek

Arrêt automatique de levage; dispositif d'autoréglage de l'angle d'attaque du godet et de la fourche.

Chassis

Système	4 roues motrices, réducteurs planétaires intégrés aux moyeux de roues
Essieu avant	Essieu de service intensif avec différentiel à glissement limité, taux de blocage à 25%
Essieu arrière	Essieu de service intensif avec différentiel à glissement limité, pont oscillant, taux de blocage à 25%
Angle d'oscillation	12° par côté
Pneus	20.5 R 25 / L-2, L-3 20.5 – 25 / L-2, L-3 555/70 R 25 / L-2, L-3 17.5 R 25 / L-4, L-5

Direction

Type	Hydrostatique
Système	à articulation des châssis
Pivot Central	Sans entretien
Angle d'articulation	40° par côté
Pompe de direction	
Pression de service	190 bar
Débit maxi	110 l/min
Rayon de braquage mini	
Extérieur des pneus	5240 mm
Extérieur godet std	5950 mm
Direction de secours	par pompe additionnelle

Système de freinage

Freins de service	Freins multidisques baignant dans l'huile des moyeux de roues, pompe hydraulique et accumulateur
Frein de stationnement	Frein à disques en sortie de boîte

Equipement standard

Cabine grand confort isolée phoniquement (châssis ROPS/FOPS intégré) • air conditionné (sans cfc) • glaces pivorantes • 2 phares avant principaux aux halogènes • 2 phares de travail à l'avant et à l'arrière • protection antivandalisme • radiocassette stéréo AM/FM • boîte de vitesse entièrement automatique avec fonction KICK-DOWN • commande hydraulique bi-levier • Frein de service à disque immergé • répartiteur différentiel de couple sur axe avant et arrière • direction de secours • moniteur de maintenance électronique (EDIMOS II) • coupleur rapide hydraulique • Distributeur 3 tiroirs • dispositif d'autoréglage de l'angle d'attaque du godet – 2 positions • arrêt automatique de levage • pneus radiaux 20,5 R 25 • cinématique en parallèle à 2 bras er 2 vérins • isolation phonique intégrée en conformité avec les règlements StVZO • siège de l'opérateur à suspension pneumatique avec adosse tête complètement réglable • batteries 2 x 12 V, 105 Ah alternateur 50 Ah, démarreur 24 V 4,5 kW.

La chargeuse WA270PT-3 est équipée en conformité avec les règlements de sécurité et les normes des émissions par l'ISO 6393 et la directive européenne 95/27/EC.
Niveau sonore: L_{wA} = 106 dB(A), L_{pA} = 75 dB(A).

Options

Stabilisateur de charge ALS • avertisseur de marche arrière • graissage centralisé • godets spéciaux • pneus spéciaux (exemple: pour gravier, sable, argile) • chaînes de protection pour pneus • catalyseur • filtre sur échappement • limiteur de vitesse (20 km/h) • pré-filtre TURBO II • levier multifonctions pour le système hydraulique + boîte de vitesses • siège chauffant • commande hydrauliquemonolevier • Extincteur d'incendie • phares de travail avants additionnels • huile hydraulique biodégradable • anti-vol électronique • protection anti-corrosion • protection de toit • prise de connexion 7 broches type remorque.

WA 270 PT-3 active plus Un coup d'oeil sur ses qualités

- L'air conditionné assure une propreté et un grand confort dans la cabine.
- ALS absorbe les vibrations et protège le conducteur et la machine.
- Une grande sélection d'équipement de godets et de systèmes hydrauliques adapte la machine à des types d'opérations variés.

KOMATSU HANOMAG – Le meilleur des deux mondes.
Les chargeuses sur pneus de la série WA-3 sont les premières machines issues de l'échange technologique entre KOMATSU et HANOMAG, fabriquées à Hanovre. Additionnel à la fabrication de chargeuses sur pneus l'usine à Hanovre est aussi spécialisée dans la construction et fabrication d'essieux et de transmissions.

KOMATSU HANOMAG Aktiengesellschaft

Hanomagstr. 9
30449 Hannover
Germany

Tel.: 0511/4509-0
Fax: 0511/4509-185
http://www.komatsuhanomag.de
http://www. komatsu.com

VFSS073401 PT
7.01

Toutes les données sont susceptibles d'être modifiées à tout moment.
Les diagrammes et les photes peuvent différer entre la version standard et la machine présentée.
Printed in Germany.