HM400-5

Gelede dumptruck

Motorvermogen
353 kW / 473 PK @ 2000 tpm

Chassiscapaciteit, geladen
24 m^3

Max. laadvermogen
40 t

HM400-5

Motorvermogen	Chassiscapaciteit, geladen	Max. laadvermogen
353 kW / 473 PK @ 2000 tpm	**24 m^3**	**40 t**

Productiviteit
op aanvraag

Krachtig en milieuvriendelijk
- EU Stage V motor
- Komatsu brandstofbesparingstechnologie
- Eco-functie & eco-meter

Maximaal comfort
- Volledig luchtgeveerde bestuurdersstoel
- Geluidsarm ontwerp
- Hydropneumatische vering

Maximale efficiëntie
- Tractiecontrolesysteem van Komatsu (KTCS)
- Selecteerbare werkmodi
- Instelbare motorstop
- Geïntegreerde laadvermogenmeter (optie)

Veiligheid eerst
- Komatsu SpaceCab™ – Ingebouwde ROPS/FOPS
- Achteruitkijkcamerasysteem
- Veilige toegang tot de cabine

Gemakkelijk onderhoud
- Filters bereikbaar vanaf de grond
- Omkeerbare radiateurventilator
- Elektrisch kantelbare cabine

Komtrax
- Draadloos Komatsu-monitoringsysteem
- 4G mobiele communicatie
- Geïntegreerde communicatieantenne
- Verbeterde operationele gegevens en brandstofbesparing

KOMATSU CARE™

Een onderhoudsprogramma voor Komatsu klanten

Productiviteit op aanvraag

Een krachtige Komatsu EU Stage V motor, het geavanceerde Komatsu tractiecontrolesysteem, selecteerbare bedrijfsmodi voor prestatieaanpassingen op aanvraag, een robuuste buitenkant en de allernieuwste oplossingen voor de ophanging en de snelheidsbegrenzer: de HM400-5 is de perfecte keuze voor elk werk, ongeacht de omstandigheden.

Komatsu brandstof-besparingstechnologie

De zuigerpomp met regelbaar debiet vermindert het verlies van de aftakas (PTO). Verbeteringen in transmissie en assen zorgen voor een grotere energiebesparing, terwijl de geavanceerde elektronische bediening van de motor helpt om een optimale energie-efficiëntie te halen.

Instelbare motorstop

Om onnodig brandstofverbruik en te hoge uitstoot van uitlaatgassen te vermijden, alsook om de bedrijfskosten te doen dalen, zorgt de automatische motorstop van Komatsu ervoor dat de motor na een vastgelegde periode van stationair draaien wordt uitgeschakeld. Dit kan eenvoudig worden ingesteld van 5 tot 60 minuten. Een eco-meter en ecologische richtlijnen op het scherm in de cabine stimuleren verder om efficiënt te werken.

Krachtig en milieuvriendelijk

Voldoet aan EU Stage V

De Komatsu-motor die voldoet aan de EU Stage V-normen, is productief, betrouwbaar en efficiënt. Dankzij zijn ultra-lage emissie heeft deze motor minder impact op het milieu en presteert hij beter, waardoor de bedrijfskosten naar beneden gaan en de machinist in totale gemoedsrust kan werken.

Degelijke nabehandeling

Het nabehandelingssysteem combineert een Komatsu deeltjesfilter (KDPF) en de selectieve katalytische reductie (SCR). Dankzij de SCR-technologie wordt tegen de juiste snelheid de correcte hoeveelheid AdBlue® in het systeem ingespoten om het NOx te laten afbreken in water (H_2O) en niet-toxisch stikstofgas (N_2). De NOx-uitstoot wordt verminderd met 80% in vergelijking met EU Stage IIIB motoren.

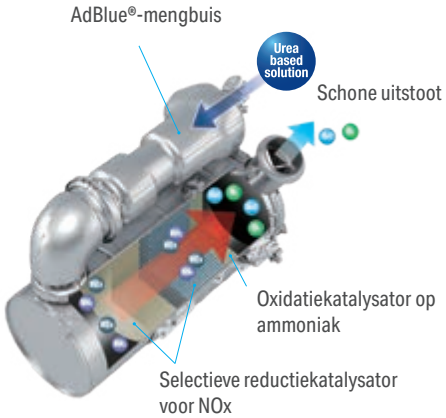

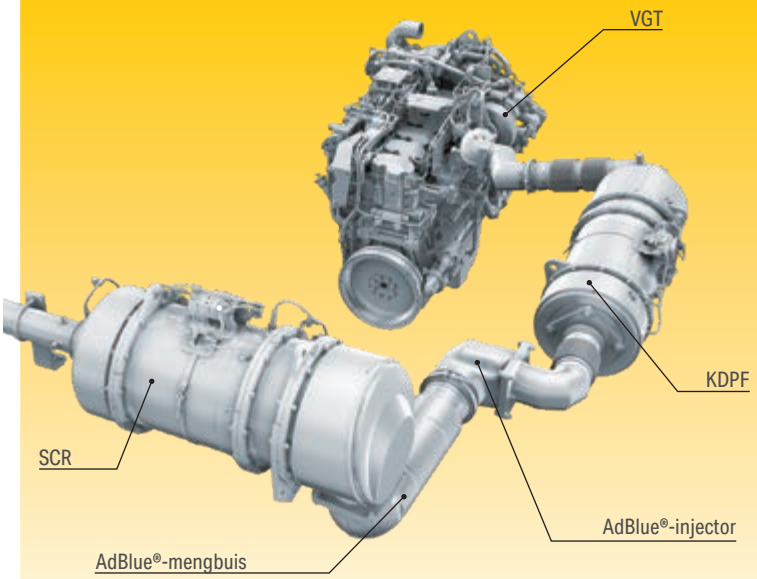

High-Pressure Common Rail (HPCR)

Gekoelde EGR is een beproefde technologie die wordt toegepast in de huidige generatie Komatsu-motoren. Het vermogen van de EGR-koeler is verhoogd, zodat er nog minder NOx wordt uitgestoten en de motor nog beter presteert.

Uitlaatrecirculatie (EGR)

Om ervoor te zorgen dat de brandstof volledig verbrandt en emissies verlaagd worden, is het High-Pressure Common Rail-brandstofinspuitingssysteem computergestuurd. Daardoor krijgt de nieuw ontworpen verbrandingskamer van de motor precies de juiste hoeveelheid brandstof onder druk via meervoudige inspuiting.

Komatsu Gesloten carterontluchter (KCCV)

Carterdamp (blow-by gas) wordt door een CCV-filter gevoerd. De olienevel die in de filter wordt opgevangen, wordt naar het carter geleid terwijl het gefilterde gas terug naar de verbrandingskamer wordt gebracht.

Variable Geometry Turbocharger (VGT)

De VGT-turbo zorgt voor een optimale luchtstroom naar de verbrandingskamer van de motor, ongeacht het toerental en de belasting. De uitlaatgassen zijn schoner en het brandstofverbruik valt lager uit terwijl de aandrijfkracht en prestaties van de machine blijven gehandhaafd.

Maximale efficiëntie

Tractiecontrolesysteem van Komatsu (KTCS)

Komatsu heeft voor zijn befaamde ongelede dumpers verschillende slipcontrolesystemen ontwikkeld, die nu zijn verbeterd en gecombineerd met nieuwe technologieën om het geavanceerde tractiecontrolesysteem te produceren dat in alle HM400-5-machines is ingebouwd. Het systeem KTCS zorgt automatisch voor optimale tractie op alle soorten ondergrond. Als een van de sensoren, die op vier van de zes wielen zijn aangebracht, vaststelt dat de wielen beginnen te slippen, wordt de differentieelblokkering tussen de assen automatisch in werking gesteld. Mocht er dan nog steeds een wiel doorslippen, dan zorgt het intelligente remsysteem er automatisch voor dat het doorslippende wiel wordt geremd en dat er aan de tegenoverliggende kant weer tractie is. Hierdoor wordt de productiviteit hoger en gaan de banden langer mee.

K-ATOMiCS-transmissie

K-ATOMiCS, de exclusieve elektronisch bestuurde transmissie van Komatsu, is perfect afgestemd op de HM400-5. Het "totale controlesysteem" regelt zowel de motor als de transmissie door de voertuigomstandigheden in de gaten te houden. Deze technologie van Komatsu garandeert een vlotte koppeling en een maximale levensduur van de transmissie.

Stevig chassis

De HM400-5 heeft een laadcapaciteit van 40 ton, wat in combinatie met een laadhoogte van slechts 3165 mm ervoor zorgt dat laden erg eenvoudig is. De truck heeft een laag zwaartepunt en een grote grondspeling.

Selecteerbare werkmodi

"Power-modus" is voor zware opdrachten en voor transport op hellingen. Deze modus verhoogt het maximaal vermogen van de motor en zorgt voor hogere motorsnelheden bij het in- en terugschakelen tijdens het werk. Bij lichter werk op een vlakke ondergrond zal de "Economy-modus" ervoor zorgen dat het maximaal vermogen van de motor alsook de snelheden voor in- en terugschakelen verminderd worden.

Laadvermogenmeter (optie)

Het geladen gewicht verschijnt op het scherm in de cabine, en ook de status van het voertuig wordt aan de laadoperator meegedeeld via een externe lamp bovenop de cabine. De PLM-gegevens worden opgeslagen in de regeleenheid van de dumper: deze kunnen rechtstreeks naar een PC worden gedownload en opgenomen bij de Komtrax-gegevens die u online kunt raadplegen.

Laadcapaciteitsmeter geeft geladen gewicht weer

Marktleidend Komatsu design

De HM400-5 is gebouwd met door Komatsu vervaardigde onderdelen die dag in dag uit met succes hun duurzaamheid bewijzen. Deze toptechnologie is al door meerdere generaties Komatsu-trucks met succes getest en vormt de basis voor alle gelede dumptrucks van Komatsu. De volledige aandrijflijn van de HM400-5 is door Komatsu ontworpen, en de motor, de transmissie en de assen passen perfect bij elkaar met het oog op een ongeëvenaarde productiviteit en duurzaamheid.

Maximaal comfort

Brede, comfortabele cabine

De brede SpaceCab™-cabine is voorzien van gebruiksvriendelijke bedieningselementen en biedt een ruime en comfortabele werkomgeving. Trillingen worden opgevangen door een volledig instelbare stoel met luchtvering, waarop de machinist veilig zit en minder snel vermoeid raakt. Dankzij de grote voorruit en de elektrisch bediende zijruiten is het zicht perfect, waardoor de machinist veiliger kan werken. De achterruit heeft elektrische verwarming, waardoor deze ontdooid kan worden.

Unieke hydropneumatische vering

Op zowel de voor- als de achterassen zorgt de unieke hydropneumatische vering van de langsdraagarm ervoor dat de HM400-5 soepel rijdt, minder schommelt en een zeer hoog rijcomfort biedt. De machinist en de machineonderdelen worden zodoende minder blootgesteld aan schokken en er wordt minder materiaal gemorst. Het resultaat is een langere levensduur, meer comfort en een hogere productiviteit.

Geluidsarm ontwerp

De cabine is gemonteerd op dempingselementen om het geluidsniveau te verlagen. Daartoe draagt ook de geïntegreerde cabinevloer bij: hierdoor is de cabine hermetisch afgesloten en van de motorruimte gescheiden. Een geluiddempende uitladdemper helpt het geluidsniveau tot 72 dB(A) te beperken.

Positioneer het stuurwiel in de meest comfortabele stand

De volwaardige instructeursstoel omvat een opvouwbaar kussen en rugleuning zodat het makkelijk is om de cabine in te stappen en ook de filter van de airconditioner alsook het handschoenenvakje makkelijk bereikbaar zijn

Handige MP3-aansluiting en 12 V voeding

Stoel met luchtvering

De uiterst comfortabele, luchtgeveerde stoel met lendensteun en talloze instelmogelijkheden garandeert de hele werkdag door het welzijn van de machinist. Alle stoelen zijn uitgerust met een verwarmingsfunctie, voor een aangenaam begin van een koude werkdag.

Lagere operationele kosten

De Komatsu ICT draagt bij tot lagere bedrijfskosten door te zorgen voor een comfortabel en efficiënt beheer van de activiteiten. Ze verhoogt de klantentevredenheid en de competitiviteit van onze producten.

Grote TFT-kleurenmonitor

Met de grote en gebruiksvriendelijke kleurenmonitor kan men veilig, precies en soepel werken. De interface is meertalig, biedt alle wezenlijke informatie in één oogopslag en beschikt over eenvoudige en gebruiksvriendelijke schakelaars en multifunctionele toetsen, waarmee de machinist toegang heeft tot een breed scala aan functies en bedieningsinformatie.

Eco-functie

Op de monitor worden real-time berichten weergegeven die helpen om energie te besparen, en de eco-meter geeft het actuele brandstofverbruik weer: zorg ervoor dat de eco-meter steeds in de groene zone staat om een beter brandstofrendement te realiseren. En om nog meer te besparen, zijn er ook logbestanden die geraadpleegd kunnen worden voor activiteiten, eco-functie en brandstofverbruik.

Informatie in één oogopslag: basisdashboard met LCD-monitor

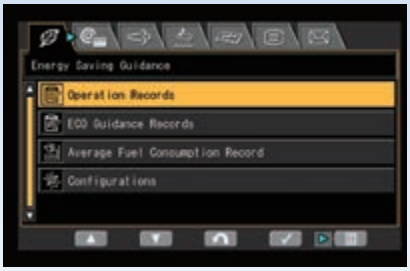

Via de multifunctionele monitor kan een schat aan operationele en onderhoudsinformatie worden bekeken en beheerd.

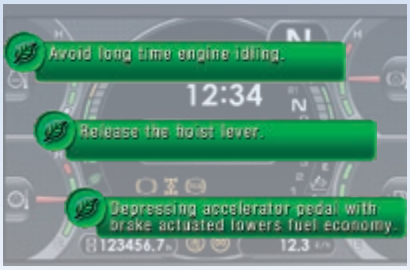

Eco-functie ondersteunt energiebesparing in realtime

Informatie- en communicatietechnologie

KOMTRAX

De oplossing voor hogere productiviteit

Komtrax is het nieuwste van het nieuwste op het gebied van draadloze controletechnologie. Via PC, smartphone of tablet verkrijgt u hiermee duidelijke informatie over uw machinepark en uitrusting, zodat u de kosten kunt drukken en optimale prestaties uit uw machines kunt halen. Dit geïntegreerd, ondersteunend netwerk maakt proactief en preventief onderhoud mogelijk, wat aanzienlijke productiviteit kan opleveren.

Kennis

Op alle belangrijke vragen over uw machines krijgt u vlot antwoord: wat doen ze, wanneer zijn er werkzaamheden verricht, waar bevinden ze zich, hoe kunnen ze efficiënter worden gebruikt en wanneer moet er onderhoud worden uitgevoerd. Gegevens over de prestaties worden via draadloze communicatietechnologie (satelliet, GPRS of 4G, afhankelijk van de model) van uw machine naar uw computer en uw Komatsu-importeur gestuurd, die de gegevens op een specialistische manier kan analyseren.

Vermogen

Met de gedetailleerde informatie die Komtrax dag en nacht, dag in dag uit levert, hebt u het vermogen om betere dagelijkse en langetermijnbeslissingen te nemen – zonder extra kosten. U kunt anticiperen op problemen, onderhoudsschema's aanpassen, stilstand tot een minimum beperken en ervoor zorgen dat uw machines op de juiste plek blijven, namelijk op de locaties waar ze moeten werken.

Gemak

Met Komtrax kunt u uw machinepark gemakkelijk beheren, waar u ook bent. De gegevens worden geanalyseerd en weergegeven in kaarten, lijsten, grafieken en diagrammen die u intuïtief kunt gebruiken. Zo kunt u anticiperen op eventuele onderhoudsproblemen en de onderdelen die uw machines nodig hebben of problemen aanpakken voordat de technici van Komatsu ter plaatse zijn.

Veiligheid eerst

Veiliger met KTCS

U hoeft alleen het gaspedaal in te drukken, het unieke tractiecontrolesysteem van Komatsu (KTCS) zorgt ervoor dat alle wielen permanent worden aangedreven, en dat u steeds veilig en makkelijk bochten kunt nemen op zachte of gladde ondergrond.

Uitstekend zicht rondom

De gelaagde voorruit, de ruime zijruiten, een standaard achteruitkijkcamera en -scherm, drie extra onderzichtspiegels en vier achteruitkijkspiegels zorgen voor meer controle over het werkterrein en minder dode hoeken.

Natte schijfremmen en snelheidsbegrenzer

Ook de meervoudige natte schijfremmen hebben al de nodige prestaties bewezen bij de grotere knik- en starre dumpers en zijn perfect geschikt voor de HM400-5. De doorlopend gekoelde meervoudige natte schijfremmen met grote capaciteit fungeren ook als een bijzonder alerte snelheidsbegrenzer waardoor de bestuurder ook bij hogere snelheden en tijdens het afdalen van hellingen met nog meer vertrouwen zijn taak kan uitvoeren. (Vermogen van de snelheidsbegrenzer, continue afdaling: 510 kW / 684 PK)

Hellingssensor achterkader

Om lichamelijk letsel en materiële schade te voorkomen, wordt de machinist gewaarschuwd als de laadbak dreigt te kantelen.

Ingebouwde ROPS/FOPS structuren in overeenstemming met de ISO 3471 en SAE J1040-1988c normen

Veilig instappen in de cabine met een handgreep, buiten bereik van het potentieel gevaarlijke knikpunt

Achteruitkijkcamerasysteem

Noodstopschakelaar voor de motor

Gemakkelijk onderhoud

Bereikbaar vanaf de grond

Transmissieoliefilters en remsystemen kunnen vanaf de grond onderhouden worden.

AdBlue®-tank

Het AdBlue®-tank bevindt zich naast de brandstoftank en is makkelijk bereikbaar.

Kantelbare cabine

De cabine kan elektrisch 27 graden naar achteren gekanteld worden waardoor de motor en transmissie makkelijk bereikbaar zijn voor het onderhoud.

Laagste onderhoudskost voor de remmen

Hoe slijtend het werk ook mag zijn, het is niet nodig om zich zorgen te maken over het snel vervangen van de parkeerremmen en van de oliegekoelde natte schijfremmen. Verankerd in een oliebad en afgesloten van de omgeving hebben de remmen van de HM400-5 een uitzonderlijk lange revisieperiode wat de onderhoudskosten minimaliseert.

Bodenvrijheid

Met een vrije ruimte van 710 mm blijft de scharnierverbinding van de HM400-5 uit de modder. Dankzij het robuuste, onderhoudsvrije ontwerp gaat de verbinding bovendien langer mee.

Omkeerbare radiateurventilator

De radiateur kan gemakkelijk worden gereinigd: via een druk op het monitorpaneel kunt u de omkeerbare, hydraulisch aangedreven koelventilator bedienen. Door deze schoon te houden, valt het brandstofverbruik lager uit en kan de machine beter presteren.

Basisonderhoudsscherm

Radiateurventilatormodus

AdBlue®-niveau en bijvulinstructie

Specificaties

Motor

Type	Komatsu SAA6D140E-7
Type	Common rail directe dieselinjectie, watergekoeld, 4-takt, intercooler turbolader
Motorvermogen	
bij een motortoerental van	2000 tpm
ISO 14396	353 kW / 473 PK
ISO 9249 (nettovermogen)	348 kW / 466 PK
Aantal cilinders	6
Boring × slag	140 × 165 mm
Cilinderinhoud	15,24 l
Max. koppel	2257 Nm (230 kgf-m)
Regulateur	Elektronisch bestuurd
Smeersysteem	Tandwielpomp, druksmering
Filter	Hoofdstroomfilter
Type luchtfilter	Droog type met dubbele elementen en voorfilter (cycloontype) en vervuilingsindicatie afleesbaar in cabine
Brandstof	Dieselbrandstof volgens EN590 Klasse 2/ Graad D. Paraffinebrandstof (HVO, GTL, BTL) mogelijk volgens EN 15940:2016

Transmissie

Koppelomvormer	3 elementen, 1 stadium, 2 fasen
Transmissie	Volledig automatisch, tussenastype
Snelheidsbereik	6 snelheden vooruit en 2 achteruit
Vergrendelingskoppel	Enkelvoudig nat schij fkoppel
Vooruit	Koppelomvormer overbrenging in 1e versnelling, directe overbrenging in 1e vergrendeling en alle hogere versnellingen
Achteruit	Koppelomvormer overbrenging en directe overbrenging in alle versnellingen
Bediening van de versnellingen	Electronische bediening met automatische koppelingsmodulatie
Max. rijsnelheid	56 km/h

Stuursysteem

Type	Gelede uitvoering, volledig hydraulische besturing met twee dubbelwerkende cylinders
Bijkomende sturing	Automatisch bekrachtigd, elektrisch aangedreven
Minimum draaicirkel, muur tot muur	8,89 m
Stuurhoek	45° in beide richtingen

Assen

Permanente aandrijving op alle wielen met tractiecontrolesysteem van Komatsu.	
Eindaandrijving	Planeetwiel
Verhoudingen:	
Differentieel	3,727
Planetaire tandreductiekast	4,941

Banden

Standaardbanden	29.5 R25

Remmen

Bedrijfsremmen	Volledig hydraulische, oliegekoelde meervoudige schijfremmen
Parkeerrem	Veerbestuurde schijfremmen
Snelheidsbegrenzer	De remmen op de voor- en middenas werken als een snelheidsbegrenzer

Hoofdframe

Type	Gelede uitvoering, raamwerk voor- en achteraan. Verbonden door sterke verbindingsassen.

Vering

Vooraan	Hydropneumatische vering
Achteraan	Gecombineerd hydropneumatisch en rubberen veringsysteem

Hydraulisch systeem

Kantelcilinder	Dubbel, eenfase-type
Vrijgavedruk	28,4 MPa (290 kg/cm^2)
Kanteltijd	12 s

Cabine

Voldoet aan normen ISO 3471 ROPS (Roll-Over Protective Structure) ISO 3449 FOPS (Falling Object Protective Structure).

Gewicht (bij benadering)

Leeg gewicht	35055 kg
Brutogewicht voertuig	75135 kg
Gewichtsverdeling	
Leeg:	
Vooras	56,9%
Middenste as	23,1%
Achteras	19,5%
Geladen:	
Vooras	30,4%
Middenste as	35,8%
Achteras	33,8%

Milieu

Motoruitstoot	Voldoet volledig aan de Europese Stage V uitstootemissienormen
Geluidsniveaus	
LwA Extern geluid	110 dB(A) (2000/14/EC Stage II)
LpA Geluid machinist	72 dB(A) (ISO 6396 dynamisch)
Trillingsniveaus (EN 12096:1997)	
Hand/arm	≤ 2,5 m/s² (onzekerheidsfactor K = 1,31 m/s²)
Lichaam	≤ 0,5 m/s² (onzekerheidsfactor K = 0,42 m/s²)

Bevat het gefluoreerde broeikasgas HFC-134a (GWP 1430).
Hoeveelheid gas 0,9 kg, CO_2-equivalent 1,29 t

Chassis

Capaciteit:	
Tot rand laadbak	18,2 m³
Geladen (2:1, SAE)	24 m³
Laadgewicht	40 t
Materiaal	130 kg/mm² Hoogwaardig staal met hardheid
Materiaaldikte:	
Onderkant	16 mm
Voorkant	8 mm
Zijkanten	12 mm
Werkbereik (binnenlengte × breedte)	5667 mm × 3194 mm
Verwarming	Uitlaatverwarming

Bijvulcapaciteiten tijdens onderhoud

Brandstoftank	518 l
Motorolie	50 l
Koppelomvormer, transmissie en koeling snelheidsbegrenzer	125 l
Differentiëlen (totaal)	108 l
Eindaandrijvingen (totaal)	32 l
Hydraulisch systeem	167 l
Vering (totaal)	21,4 l
AdBlue®-tank	32,8 l

Afmetingen en prestatiecijfers

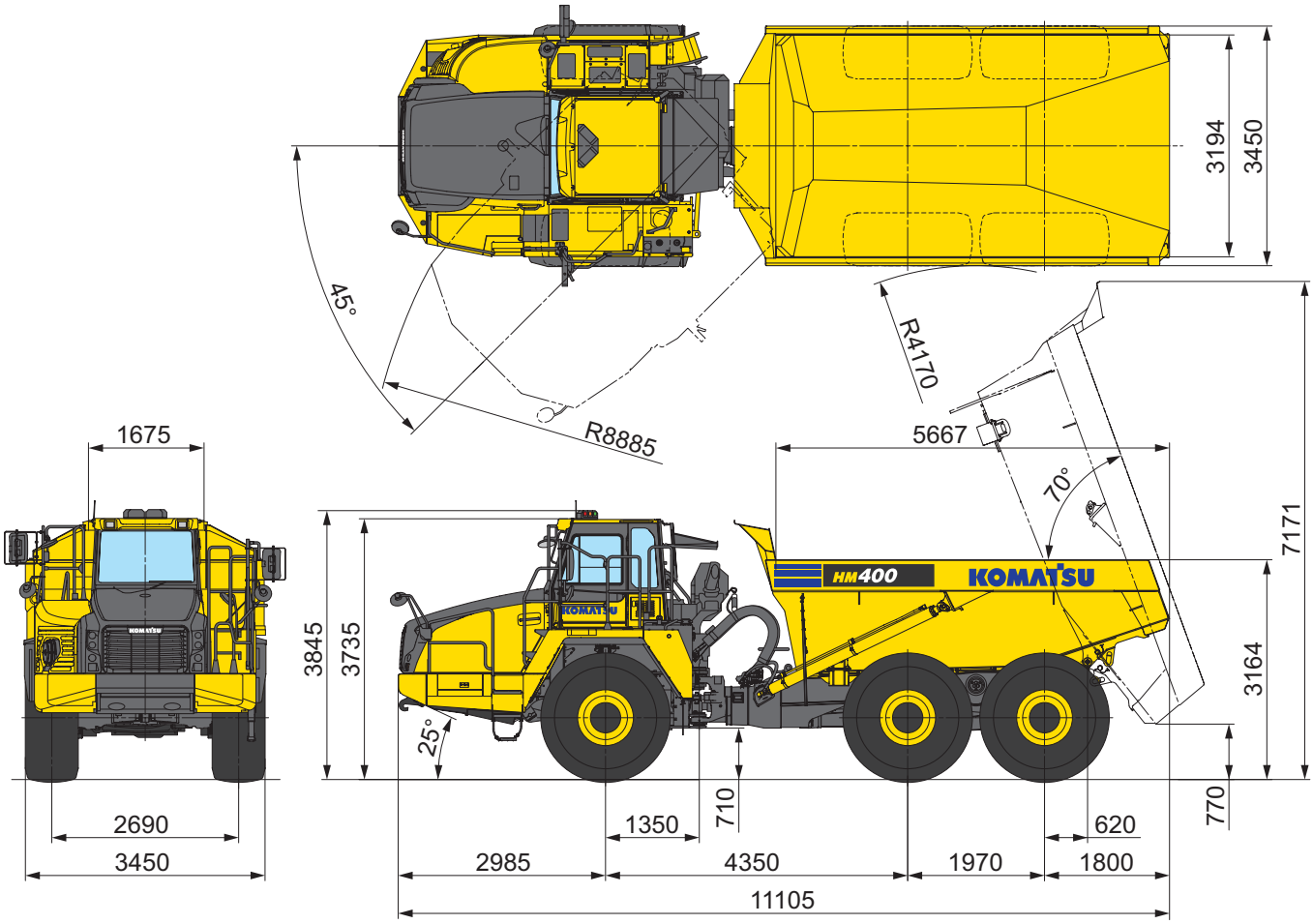

Alle afmetingen met banden 29.5 R25.

RIJPRESTATIES

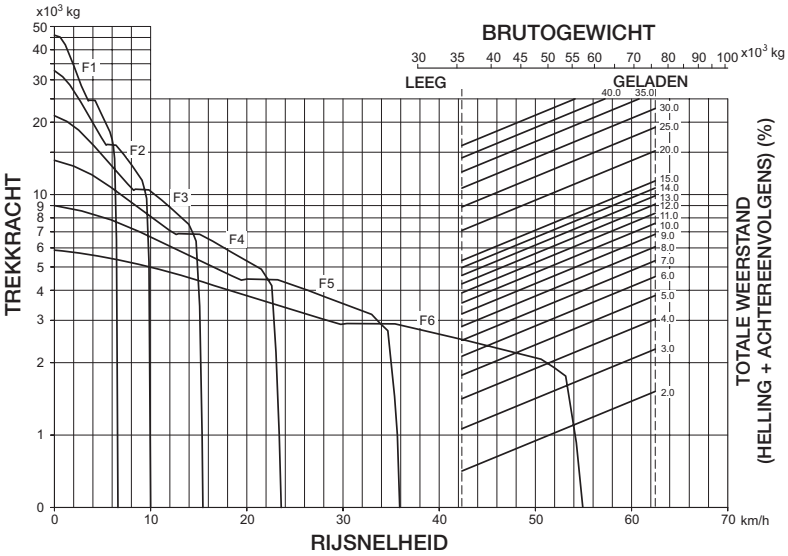

REMPRESTATIES

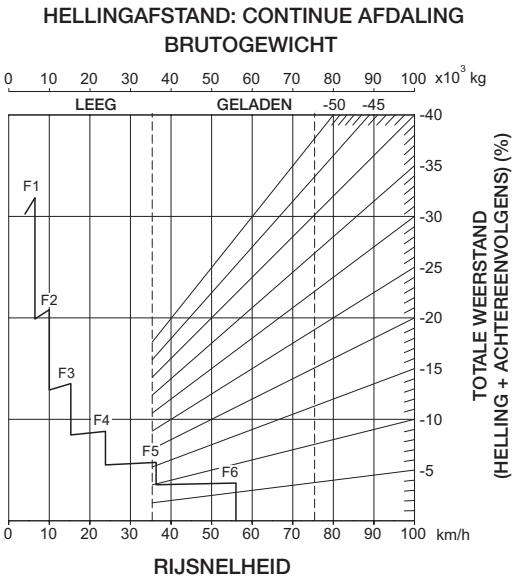

Standaard en optionele uitrusting

Motor

Komatsu SAA6D140E-7, turbogeladen common rail directe inspuiting dieselmotor	●
Conform EU Stage V	●
Hydraulisch aangedreven koelventilator met variabele snelheid, omkeerbaar en op afstand bedienbaar	●
Automatische toerentalverlaging	●
Verstelbare vrijloopuitschakeling	●
Dynamo 160 A / 24 V	●
Startmotor 11 kW / 24 V	●
Accu's 2 × 12 V / 200 Ah	●
Compatibel met B20 biodiesel	●

Onderhoud

Elektrisch kantelbare cabine	●
Centrale smering	●
Grote TFT-kleurenmonitor	●
Komtrax – Draadloos Komatsu-monitoringsysteem	●
Komatsu Care – Een onderhoudsprogramma voor Komatsu klanten	●
Elektrische brandstofaanzuigpomp met automatische uitschakelfunctie	●
Beschermingskit tegen vandalisme	●
Dieseltank met koppeling voor snelvullen	○

Andere Uitrusting

Spatborden	●
Bescherming onder de motor	●
Schroefasbeschermingen, voor- en achteraan	●
Bescherming onder de transmissie	●
Komatsu Diesel Particulate Filter (deeltjesfilter) (KDPF) thermische beschermkap	●
Brandwerende beschermkappen	●
Automatische snelheidsbegrenzer met versnellingscontrole (ARAC)	●
Opbergruimte voor gereedschapskist	●
Laadvermogenmeter (PLM)	○

Cabine

ROPS/FOPS-cabine, geluidsisolerend type	●
Vestelbare, luchtgeveerde bestuurdersstoel met 50 mm brede driepuntsgordel	●
Stoel voor instructeur met tweepuntsgordel	●
Kantelbaar en telescopisch stuurwiel	●
Airconditioning	●
Verwarmde achterruit (elektrisch)	●
Elektrisch bediende ruit (links)	●
Zonneklep, voorruit	●
Laadbakteller	●
Aansteker, asbak, bekerhouder, ruimte voor lunchbox	●
Pre-radio installatie-uitrusting	●
Power stand, economy-stand	●
Kilometerteller	●
Eco-functie	●
2 × 12-voltsvoeding	●

Verlichting

Achteruitrijlamp	●
Richtingaanwijzers voorkant/achterkant met alarmfunctie	●
Koplampen groot licht en dimlicht met dimlichtschakelaar	●
Zijlampen achter cabine	●
Mistlampen	●
LED-indicator-, stop- en achterlichten	●

Chassis

Electronische kantelbediening	●
Chassis uitlaat verwarmingskit	●
Zonder chassis uitlaat verwarmingskit	○
Chassis voering	○
Achterschot, met snoer, totale breedte 3616 mm	○
Zijwandverhogingen, 200 mm	○

Veiligheidsvoorzieningen

Achteruitrijalarm	●
Antislipmateriaal op bumpers	●
Automatische bijkomende sturing	●
Alarm en lichtje voor koeltemperatuur	●
Hoofdschakelaar accu	●
Handleuningen voor platform	●
Electrische claxon	●
Ladders aan linker- en rechterkant	●
Beschermrooster voor de achterruit	●
Beschermende railing naast de motorkap	●
Achteruitkijkspiegels (verwarmde)	●
Onderzichtspiegels	●
Besturingsvergrendeling	●
Contourmarkering	●
Achteruitkijkcamerasysteem	●
Alarm voor zijwaartse hellingshoek	●
Noodstopschakelaar voor de motor	●

Assen en banden

Tractiecontrolesysteem van Komatsu	●
Schakelaar differentieelblokkering	●
Banden 29.5 R25	●
Banden 875/65 R29	○

Andere uitrusting beschikbaar op aanvraag

● standaard uitrusting
○ optionele uitrusting

Deze brochure bevat mogelijk uitrustingen en opties die niet in uw land beschikbaar zijn. Gelieve contact op te nemen met uw plaatselijke Komatsu-verdeler voor meer informatie. Materialen en technische gegevens kunnen worden gewijzigd zonder voorafgaande kennisgeving.

Uw Komatsu-partner:

komatsu.eu

© 2025 Komatsu Europe International N.V. All rights reserved. Printed in Europe. ENLSS20137 09/2025