KOMATSU

PW 118MR

Kompaktbagger

PW118MR-8

MOTORLEISTUNG
72,0 kW / 97,9 PS @ 2.200 U/min

BETRIEBSGEWICHT
12.305 - 12.885 kg

LÖFFELVOLUMEN
max. 0,40 m³

Der neue PW118MR-8 ist eine Kombination aus modernster Technologie und der jahrzehntelangen Erfahrung von Komatsu. Entsprechend den Anforderungen unserer Kunden auf der ganzen Welt ist dieser Kompaktbagger eine benutzerfreundliche Maschine mit erstklassigen Leistungsdaten. Der sehr geringe Heckschwenkradius und ein Überstand über die Räder von nur 190 mm ermöglichen dem Fahrer, sich voll und ganz auf den Einsatz vor der Maschine zu konzentrieren, ohne sich um den Schwenkbereich des Hecks der Maschine Gedanken machen zu müssen.

Maximale Leistung

- Schnelle und präzise Bewegungen
- Großer Arbeitsbereich
- Extrem feinfühlige Steuerung
- Höchste Leistungen auch auf engstem Raum
- CLSS Hydrauliksystem

Leistungsstark und umweltfreundlich

- Kraftstoffsparender ecot3-Motor von Komatsu mit hohem Drehmoment
- Entspricht den Emissionsvorschriften EU Stufe IIIA
- Automatische Drehzahlrückstellung und Eco-Anzeige für geringeren Kraftstoffverbrauch
- 5 wählbare Betriebsarten
- Niedrige Außengeräuschpegel

PW118MR-8

MOTORLEISTUNG
72,0 kW / 97,9 PS @ 2.200 U/min

BETRIEBSGEWICHT
12.305 - 12.885 kg

LÖFFELVOLUMEN
max. 0,40 m³

Erstklassiger Fahrerkomfort

- Geräumiges und komfortables Fahrerhaus mit ROPS gemäß ISO12117-2:2008
- Geräuscharmer und ergonomischer Arbeitsplatz
- Großer LCD-Multifunktionsmonitor
- Schiebetür für leichten Ein- und Ausstieg
- Klimaautomatik

Extrem vielseitig

- Kompakte Abmessungen
- 4-Radlenkung mit 3 Lenkbetriebsarten
- Joystick mit Proportionalsteuerung für zusätzliche hydraulische Steuerkreise
- Neuer Verstellausleger
- Zusätzlicher Hydraulikkreislauf und Verrohrung für Schnellwechsler (optional)

Einfache Wartung

- Optimaler Zugang
- Parallele Anordnung der Kühlerelemente
- Equipment Management and Monitoring System (EMMS)
- Kraftstofffilter mit Wasserabscheider serienmäßig
- Lange Wartungsintervalle

KOMTRAX
Komatsu Satellite Monitoring System

Erstklassiger Fahrerkomfort

Fahrerkomfort

Die geräumige Kabine mit ROPS gemäß ISO 12117-2 bietet optimalen Schutz, selbst im Falle eines Überschlages. Sie bietet auch anspruchsvollen Fahrern überzeugenden Komfort in dieser kompakten Maschine. Ein doppelter Schiebemechanismus ermöglicht das leichte Verstellen von Sitz und PPC-Bedienhebeln auch zueinander. So findet jeder Fahrer seine optimale Arbeitsposition und unnötige Ermüdungserscheinungen werden vermieden. Große Front- und Seitenscheiben sowie eine zu öffnende Dachluke garantieren hervorragende Sicht nach allen Seiten. Die serienmäßige Klimaautomatik hält die Kabinentemperatur konstant und sorgt so, unabhängig von der Außentemperatur, für höchsten Fahrerkomfort.

Großer LCD-Multifunktionsmonitor

Der große, benutzerfreundliche Farbmonitor gewährleistet sichere, präzise und reibungslose Arbeitseinsätze des PW118MR-8. Fehlersuche und Wartung werden durch die direkte Abrufmöglichkeit der Daten entscheidend vereinfacht.

Aufklappbare Dachluke für optimale Sicht nach oben

Großzügige Verglasung für hervorragende Rundumsicht

Großes mehrsprachiges und übersichtliches Monitorsystem

Maximale Leistung

Große Hubkraft

Der PW118MR-8 zeichnet sich nicht nur durch seine klassenbesten kompakten Abmessungen sondern auch durch seine konkurrenzlos starken Hubkräfte aus. Diese Kombination aus Leistung, kompakten Abmessungen und hervorragender Bedienung machen den PW118MR-8 zur ersten Wahl bei Schwerhub- oder einfachen Erdbaueinsätzen, auf engen Baustellen sowie im Straßen- und Kanalbau.

Ausgezeichnetes Fahrverhalten

Mobilbagger sind für schnelle Fahrten an und zwischen den Einsatzorten konzipiert. Die hohe Mobilität des PW118MR-8 begründet sich auf dem komplett überarbeiteten Antriebssystem, das hohe Geschwindigkeiten bei Straßenfahrten und beim Fahren bergauf ermöglicht. Die über den LCD-Monitor manuell zuschaltbare, vordere Pendelachsblockierung erhöht die Leistung bei Einsätzen am Hang.

Leistungsstark und umweltfreundlich

Leistungsfähigkeit & Umweltfreundlichkeit

Der ecot3-Motor des PW118MR-8 erfüllt alle Abgasvorschriften gemäß EU Stufe IIIA. In Verbindung mit dem modernen Hydrauliksystem wird die Produktivität des elektronisch geregelten Common-Rail-Niederemissionsmotors mit mehrstufiger Kraftstoffeinspritzung noch erhöht. Dank der stark reduzierten NOx (Stickoxid)-Emissionen und des niedrigen Geräuschpegels ist der PW118MR-8 auch auf engstem Raum und im innerstädtischen Einsatz die ideale Wahl.

Höchste Produktivität & geringer Kraftstoffverbrauch

Je nach Einsatzanforderung stehen dem Fahrer 5 Betriebsarten zur Verfügung, um Motordrehzahl, Hydraulikölstrom und Systemdruck an den jeweiligen Einsatz anzupassen. So kann beispielsweise über die Einstellung der Drehzahl eine Produktivitätssteigerung erreicht oder der Kraftstoffverbrauch bei leichteren Einsätzen gesenkt werden. Dank der Eco-Anzeige auf dem LCD-Monitor und der serienmäßig verbauten automatischen Drehzahlrückstellung arbeitet die Maschine noch kraftstoffsparender. Belässt man die Bedienhebel in Neutralstellung, wird die Motordrehzahl automatisch reduziert.

Arbeiten an räumlich begrenzten Einsatzorten

Der Kurzheckbagger PW118MR-8 ermöglicht höchste Leistungen auch auf engstem Raum. Mit seinen kompakten Abmessungen kann er auch dort noch sicher arbeiten, wo ein herkömmlicher Bagger nicht mehr eingesetzt werden kann: zwischen Gebäuden, im Straßenbau, im Abbruch etc. Sein robuster Aufbau und die hohe Stabilität bieten höchste Sicherheit unter allen Einsatzbedingungen.

4-Radlenkung

Der Fahrer kann zwischen 3 Lenkungsarten wählen: 2-Radlenkung (für Straßenfahrten), 4-Radlenkung (für schnelle, mobile Einsätze) und Hundegang (in beengten Umgebungen). Dies garantiert herausragende Vielseitigkeit und Beweglichkeit. Durch gleichzeitiges Betätigen zweier Taster kann zwischen den Lenkungsarten einfach gewechselt werden. Eine Kontrollleuchte zeigt die gewählte Lenkungsart an. Für maximale Stabilität im Einsatz kann eine Pedelachsblockierung für die Vorderachse aktiviert werden.

Einfache Wartung

Wartungsfreundlich

Der PW118MR-8 von Komatsu ist für einfachsten Wartungszugang konstruiert. Alle Wartungsstellen sind vom Standniveau der Maschine aus bequem zu erreichen, Standzeiten reduzieren sich auf ein Minimum. Kühler, Ladeluftkühler und Ölkühler sind zur Effizienzsteigerung aus Aluminium gefertigt. Ihre parallele Anordnung erleichtert die Reinigung. Kraftstoff- und Ölfilter sowie das Kraftstoffablassventil sind problemlos von außen erreichbar.

EMMS (Equipment Management and Monitoring System)

Dank des von Komatsu entwickelten Equipment Management and Monitoring Systems (EMMS) können schwerwiegende Wartungsprobleme vermieden werden. Das Monitorsystem überwacht alle wichtigen Systeme und wesentlichen Motorparameter wie Motoröldruck, Kühlwassertemperatur, Batterieladezustand, Luftfilterverschmutzung etc.

Jegliche Störungen bzw. Unregelmäßigkeiten ebenso wie Öl- und Filterwechselintervalle werden auf dem LCD-Monitor angezeigt.

Alle wichtigen Wartungspunkte sind bequem vom Boden aus erreichbar

Kraftstofffilter mit Wasserabscheider

Der LCD-Monitor zeigt Unregelmäßigkeiten und Wartungsintervalle an

Komatsu Satellite Monitoring System

KOMTRAX™ ist ein innovatives Maschinenerfassungssystem, das dem Kunden große Zeit- und Kostenersparnisse ermöglicht. Dank KOMTRAX™ ist jederzeit der genaue Standort der Maschine erfassbar. Die über das Internet zugänglichen Maschinendaten können genutzt werden, um Wartungseinsätze zu planen und die Einsatzeffizienz der Maschine zu maximieren.

KOMTRAX™ bietet u.a. folgende Funktionen:

- Erfassung des Betriebsstatus und Einsatzortes der Maschine
- Benachrichtigung bei unberechtigter Maschinennutzung oder unerwartetem Transport
- Versendung von Warnhinweisen per E-Mail

Weitere Informationen finden Sie im aktuellen KOMTRAX™-Prospekt bei Ihrem Komatsu-Händler.

Arbeitszeiterfassung – Die Arbeitszeitübersicht liefert präzise Angaben über die Motorlaufzeiten der Maschine. Es lässt sich genau ablesen, wann der Motor angelassen oder abgestellt wurde.

Flottenstandort – Anhand der Maschinenliste lässt sich auf einen Blick der Standort der Maschinen ablesen, auch wenn sie sich im Ausland befinden.

Benachrichtigungsfunktion – Warnhinweise der Maschine können über die KOMTRAX™ -Internetseite eingesehen oder per E-Mail empfangen werden.

Gesteigerte Sicherheit – Mit Hilfe der Motorsperrfunktion lässt sich festlegen, wann die Maschine gestartet werden darf. Die Geofence-Funktion benachrichtigt den Maschinenbesitzer, sobald die Maschine einen festgelegten Einsatzbereich verlässt.

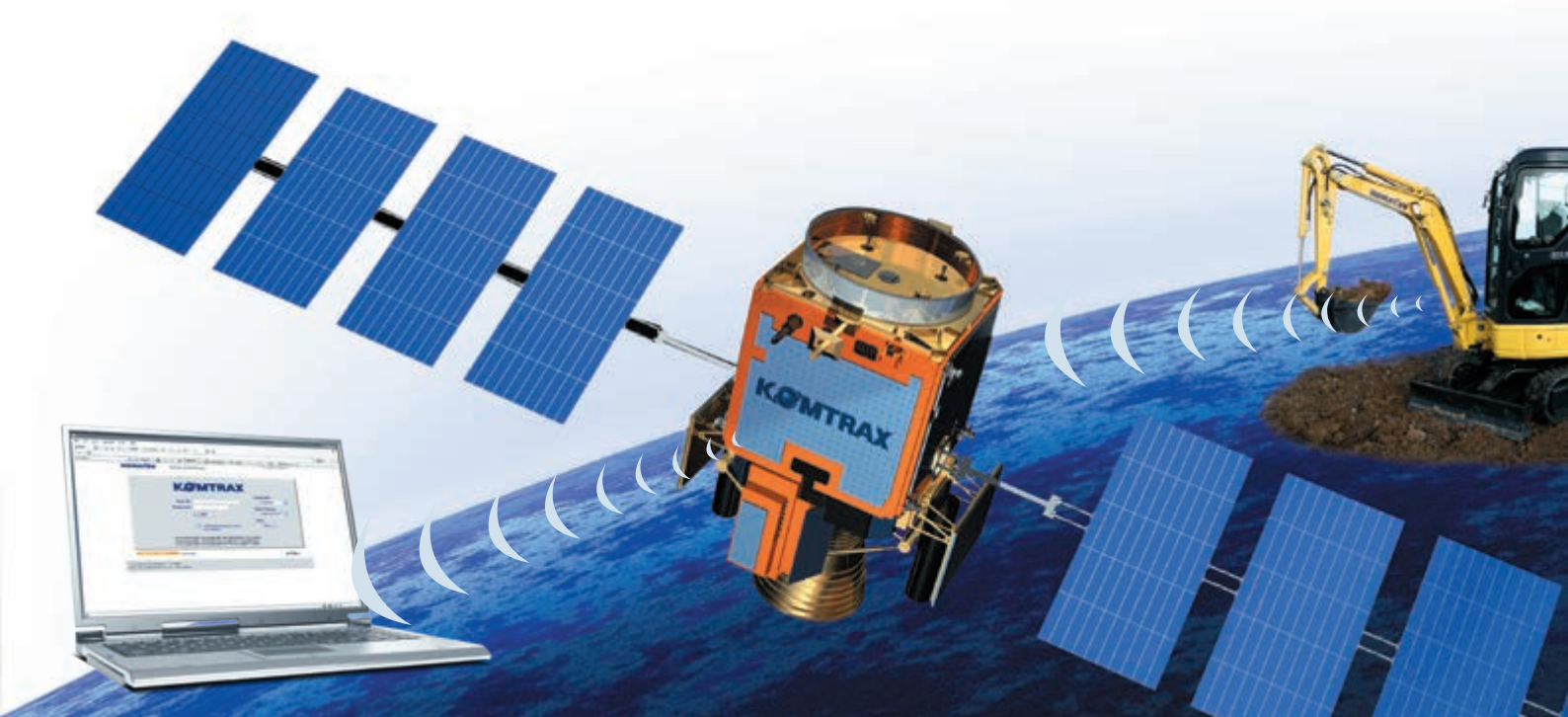

Technische Daten

MOTOR

Modell ..... Komatsu SAA4D95LE-5
Typ ..... wassergekühlter 4-Takt Niederemissionsmotor, mit Common-Rail Direkteinspritzung und Turbolader mit Ladeluftkühlung
Hubraum ..... 3.260 cm³
Bohrung × Hub ..... 95 mm × 115 mm
Zylinderzahl 4
Motorleistung
bei Motordrehzahl ..... 2.200 U/min
ISO 14396 ..... 72,0 kW / 97,9 PS
SAE J1349 ..... 68,4 kW / 93,0 PS
Max. Drehmoment/Drehzahl ..... 358 Nm/1.500 U/min
Luftfilter ..... Zweifach-Trockenluftfilter mit automatischer Staubaustragung und Verschmutzungsanzeige auf der Bedienkonsole

BETRIEBSGEWICHT

Betriebsgewicht, inklusive 1.850 mm Stiel, 0,33 m³ Löffel (ISO 7451), Schild, Fahrer, Schmier- und Kühlmittel, gefülltem Kraftstofftank und Standardausrüstung (ISO 6016).

	Breite	Betriebsgewicht mit Verstellausleger
Mit Schild hinten	2.500 mm	12.305 kg
Mit Pratzen hinten	2.490 mm	12.310 kg
Mit Schild und Pratzen	2.500 mm	12.885 kg

FAHRANTRIEB

Hydrostatischer Allradantrieb. Fahrmotor mit Synchrongetriebe für 2 Fahrstufen.
Max. Zugkraft ..... 6.472 daN (6.600 kg)
Geländegang ..... 1. Gang: 4 km/h - 2. Gang: 9 km/h
Straßengang ..... 3. Gang: 14 km/h - 4. Gang: 30 km/h

ACHSEN

Lenkbare Achsen mit Planetenuntersetzungsgetrieben in den Radnaben. Pendelachsblockierung für die Vorderachse.
Bereifung:
Zwillingsreifen (Standard) 9-20
Einzelreifen (Option) 18-19.5

LENKSYSTEM

Hydraulisch betätigte Lenkung für Vorder- und Hinterachse mit doppeltwirkenden Lenkzylindern. Es können 3 Betriebsarten für die Lenkung gewählt werden:
- 2-Radlenkung
- 4-Radlenkung
- Hundegang

Min. Wenderadius:
2-Radlenkung ..... 6.850 mm
4-Radlenkung ..... 4.050 mm

KABINE

Schallisolierte Komfortkabine mit Sicherheitsglas, hochklappbare Frontscheibe, aufklappbare Dachluke, weit öffnende Schiebetür, Scheibenwischer, Warnhorn, vielfach einstellbarer Fahrersitz, ergonomisch positionierte Bedienelemente und Instrumente, einstellbarer Steuerhebel und Belüftung mit gefilterter Frischluftzufuhr.

HYDRAULIKSYSTEM

Typ ..... HydrauMind (elektronisch geregeltes Load-Sensing-System mit druckkompensierenden Ventilen im geschlossenen Kreislauf)
Hauptpumpen:
Pumpe für ..... Ausleger, Stiel, Löffel, Unterwagen und Fahrantrieb
Typ ..... Verstellkolbenpumpe
Max. Ölstrom ..... 198 l/min
Pumpe für ..... Schwenkmotor
Typ ..... Zahnradpumpe
Max. Ölstrom ..... 70 l/min
Hydraulikmotoren:
Fahren ..... 1 × Kolbenmotor mit Ausgleichsventil
Schwenken ..... 1 × Kolbenmotor mit Schwenkbremse
Einstellungen Überdruckventile:
Schwenkmotor und Schild ..... 20,3 MPa (208 kg/cm²)
Fahrantrieb und Arbeitsausrüstung ..... 26,5 MPa (270 kg/cm²)
Losbrechkraft (ISO 6015) ..... 7.169 daN (7.310 kgf)
Reißkraft, 2.000 mm Stiel
(ISO 6015) ..... 4.511 daN (4.600 kgf)

SCHWENKWERK

Typ ..... Hydraulikmotor
Untersetzung ..... Planetenuntersetzungsgetriebe
Schmierung Drehkranz ..... Fettbad
Schwenkwerksbremse ..... automatisch, Scheibenbremse im Ölbad
Schwenkgeschwindigkeit ..... 8,5 U/min

BREMSEN

Typ ..... hydraulische Zweikreisbremsanlage, über Pedal betätigt, innenliegende Lamellenbremsen im Ölbad an allen 4 Rädern
Betriebsbremse ..... hydraulisch betätigte Bremse, auf alle vier Räder wirkend
Feststellbremse ..... hydraulische, auf Knopfdruck betätigte Parkbremse, auf die Hinterachse wirkend

ELEKTRISCHE ANLAGE

Betriebsspannung ..... 24 V
Batterie ..... 125 Ah
Lichtmaschine ..... 60 A
Anlasser ..... 4,5 kW

FÜLLMENGEN

Kraftstofftank ..... 150 l
Kühlsystem ..... 12,4 l
Motoröl ..... 11 l
Differential (je Achse) ..... 9 l
Endantriebe (je Seite) ..... 0,8 l
Schwenkantrieb ..... 3,5 l
Hydrauliköltank ..... 80 l

UMWELT

Motoremissionen ..... entsprechen den Emissionsrichtwerten der EU-Richtlinie Stufe IIIA
Geräuschpegel
LwA Umgebung ..... 100 dB(A) (2000/14/EC Stufe II)
LpA Fahrerohr ..... 74 dB(A) (ISO 6396 dynamischer Test)
Vibrationspegel (EN 12096:1997)
Hand-Arm-Vibrationen ..... ≤ 2,5 m/s² (Unsicherheit K = 0,58 m/s²)
Ganzkörper-Vibrationen .... ≤ 0,5 m/s² (Unsicherheit K = 0,22 m/s²)
Enthält fluoriertes Treibhausgas HFC-134a (GWP 1430).
Gasmenge 0,8 kg, CO_2-Äquivalent 1,14 t.

NUTZLAST

A – Reichweite von Mitte Schwenklager

B – Lasthakenhöhe

– Hubkraftangabe parallel zur Fahrwerklängsrichtung

– Hubkraftangabe über Seite bzw. bei 360° Drehung

Angaben gemäß Richtlinien 89/392/CE und EN 474-5

Wenn Löffel, Löffelaufnahme oder Zylinder abgebaut werden, erhöht sich die Hubkraft um die entsprechenden Gewichte.

Hubkraftangabe mit Zusatzgegengewicht (388 kg), 266 kg Löffel, Zwillingsreifen (9-20), Schild und Pratzen, Hebel und Zylinder.

Mit Schild (vorn) und Pratzen (hinten) angehoben

B \ A		Max.		6,0 m		4,5 m		3,0 m	
Stiellänge 1.850 mm	4,5 m	*1.840	1.170	*1.910	1.440	*2.080	*2.080		
	3,0 m	*1.740	1.030	*2.130	1.380	*2.790	2.160		
	1,5 m	*1.780	1.000	*2.410	1.310				
	0,0 m	*1.880	1.080	*2.460	1.280	*3.750	1.930		
Stiellänge 2.000 mm	4,5 m	*1.680	1.110	*1.830	1.440	*1.960	*1.960		
	3,0 m	*1.590	980	*2.070	1.370	*2.680	2.170		
	1,5 m	*1.620	960	*2.370	1.300				
	0,0 m	*1.790	1.030	*2.450	1.270	*3.740	1.910		

Mit Schild (hinten) am Boden (Heben über Schild)

B \ A		Max.		6,0 m		4,5 m		3,0 m	
Stiellänge 1.850 mm	4,5 m	1.840*	1.208	1.910*	1.910*	2.080*	2.080*		
	3,0 m	1.740*	1.140	2.130*	1.538	2.790*	2.370		
	1,5 m	1.780*	1.148	2.410*	1.508				
	0,0 m	1.880*	1.182	2.460*	1.477	3.750*	2.190		
Stiellänge 2.000 mm	4,5 m	1.680*	1.148	1.830*	1.830*	1.960*	1.960*		
	3,0 m	1.590*	1.013	2.070*	1.508	2.680*	2.340		
	1,5 m	1.620*	1.005	2.370*	1.425				
	0,0 m	1.790*	1.075	2.450*	1.397	3.740*	2.198		

Mit Schild (vorn) und Pratzen (hinten) am Boden

B \ A		Max.		6,0 m		4,5 m		3,0 m	
Stiellänge 1.850 mm	4,5 m	1.840*	1.373	1.910*	1.910*	2.080*	2.080*		
	3,0 m	1.740*	1.290	2.130*	2.130*	2.790*	2.790*		
	1,5 m	1.780*	1.253	2.410*	1.703				
	0,0 m	1.880*	1.290	2.460*	1.668	3.750*	2.562		
Stiellänge 2.000 mm	4,5 m	1.680*	1.313	1.830*	1.830*	1.960*	1.960*		
	3,0 m	1.590*	1.170	2.070*	2.070*	2.680*	2.680*		
	1,5 m	1.620*	1.125	2.370*	1.538				
	0,0 m	1.790*	1.159	2.450*	1.507	3.740*	2.443		

HINWEIS:
Die Angaben gemäß ISO Standard 10567. Die Hubkraftangaben beinhalten höchstens 87% der hydraulischen Hubkraft und 75% der Kipplast. Hydraulikbagger, die im Hebezeugbetrieb eingesetzt werden, müssen den jeweiligen regionalen Vorschriften entsprechen und mit Rohrbruchsicherungen (Ausleger und Stiel) sowie mit einer Überlastwarneinrichtung gemäß EN474-5 ausgestattet werden.
- Die hydraulische Hubkraft (*) wird durch die Kapazität der Hydraulik begrenzt.
- Für die Messung der Hubleistungen nimmt man an, dass das Fahrzeug auf festem und ebenem Untergrund steht.
- Der Lastanschlagpunkt ist ein angenommener Haken am Löffelrücken.

ARBEITSBEREICH

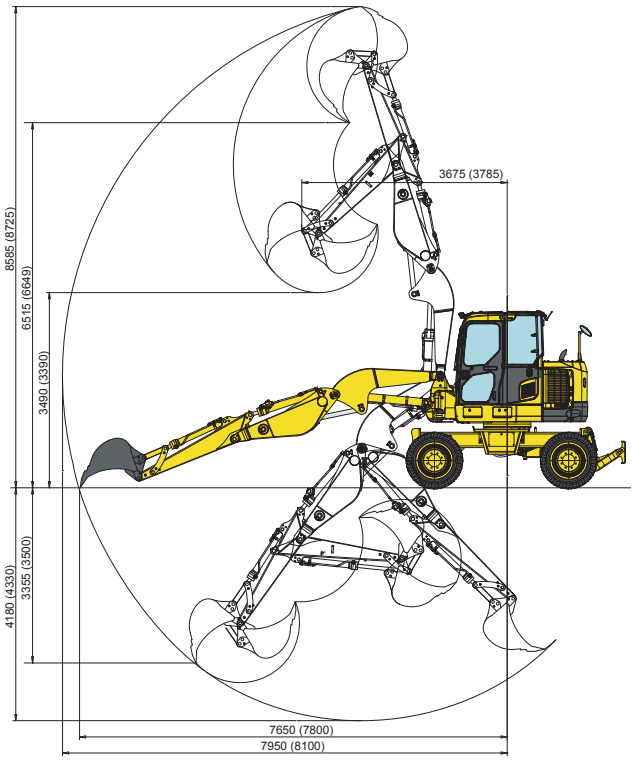

ABMESSUNGEN

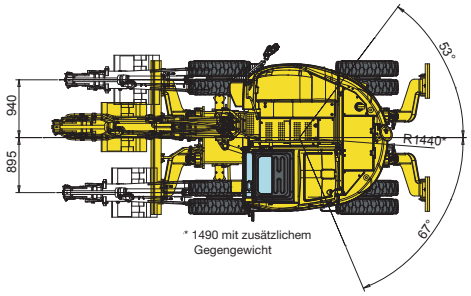

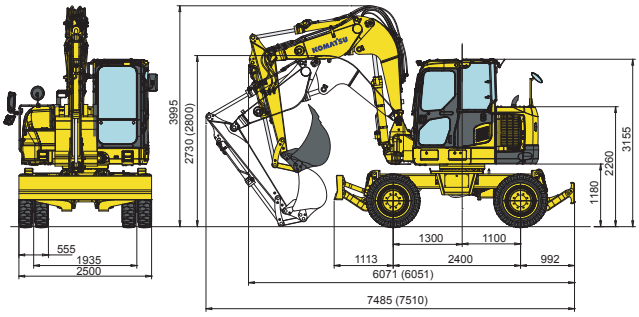

Löffelvolumen (ISO 7451)	m³	0,093	0,15	0,19	0,24	0,28	0,33	0,36	0,40
Löffelbreite	mm	300	400	500	600	700	800	900	1.000
Löffelgewicht	kg	168	194	218	234	252	270	294	320
Anzahl Löffelzähne	-	2	3	3	4	4	4	5	5

Kompaktbagger

PW118MR-8

Standard- und Sonderausrüstung

MOTOR

Komatsu SAA4D95LE-5 wassergekühlter Niederemissionsdieselmotor mit mehrstufiger Common-Rail-Kraftstoffeinspritzung und Turbolader, abgasarm gemäß EU Stufe IIIA	●
Lichtmaschine 24 V/60 A	●

BEREIFUNG

Zwillingsreifen 9-20	●
Einzelreifen 18-19.5	○

HYDRAULIKSYSTEM

5 Betriebsarten zur Auswahl (Power-Modus, Economy-Modus, Hammer-Modus, Anbaugeräte-Modus, Hub-Modus)	●
Zusätzliches 2-Wege-Ventil mit Hydraulikkreislauf für Anbaugerät, Verrohrung auf Ausleger und Stiel (HCU-A)	●
Zusatzhydraulikkreislauf (HCU-B)	●
Druckregelventil am Steuerblocksegment	●
Zweiter zusätzlicher Hydraulikkreislauf (HCU-C) zzgl. Vorbereitung für hydraulischen Schnellwechsler	○
Sperrventile für Anbaugerätekreislauf	○

BELEUCHTUNG

Arbeitsscheinwerfer am Ausleger	●
Arbeitsscheinwerfer vorn auf der Kabine	○
4 Arbeitsscheinwerfer vorn auf der Kabine	○
Arbeitsscheinwerfer hinten auf der Kabine	○
Zusatzscheinwerfer Ausleger	○

KABINE

Klimaautomatik	●
Vielfach verstellbarer Fahrersitz mit Sicherheitsgurt	●
Großes mehrsprachiges LCD-Monitorsystem	●
Radio-Vorbereitung	●
12 V Stromversorgung	●
Radio	○
Regenschutz für Frontscheibe	○

WARTUNG

Equipment Management and Monitoring System (EMMS)	●
Zweifach-Trockenluftfilter	●
KOMTRAX™ - Komatsu Satellite Monitoring System	●
Betankungspumpe	○

SICHERHEITSAUSRÜSTUNG

Überlastwarneinrichtung	●
Fahralarm	●
Hupe	●
Rückspiegel (am Heck links)	●
Sicherheitsventil Ausleger	●
Sicherheitsventil Stiel	●
Rundumleuchte	○
Koppel mit Lasthaken	○

ANBAUGERÄTE

Schild und/oder Pratzen mit Sicherheitsventil	●
Komatsu-Löffel (300 - 1.000 mm)	○
1.800 mm Grabenräumlöffel	○
2.100 mm Trapezlöffel (45°)	○

SONSTIGE AUSRÜSTUNG

Verstellausleger (mit Verstellzylinder)	●
2.000 mm Stiel	●
4-Radlenkung	●
Automatische Drehzahlabsenkung	●
Joystick mit Proportionalsteuerung für Anbaugerätekreislauf	●
Automatische Parkbremse	●
Schwenkwerksverriegelung	●
Frontachse mit Pendelwinkel, mit manueller Verriegelung	●
Zusatzgegengewicht (388 kg)	●
1.850 mm Stiel	○

Weitere Arbeitsausrüstungen und Zubehör sowie Spezialausrüstungen auf Anfrage

Weitere Anbaugeräte auf Anfrage

● Standardausrüstung
○ Sonderausrüstung

Ihr Komatsu-Partner:

Komatsu Europe International NV
Mechelsesteenweg 586
B-1800 VILVOORDE (BELGIUM)
Tel. +32-2-255 24 11
Fax +32-2-252 19 81
www.komatsu.eu

WGSS007403 01/2017

Materials and specifications are subject to change without notice.
KOMATSU is a trademark of Komatsu Ltd. Japan.

Angaben unverbindlich, Änderungen vorbehalten. Abbildungen können von der Standardausführung abweichen.
Die Standardausrüstung und Sonderausrüstung können regional unterschiedlich ausgeführt sein. Printed in Europe.