PW138MR-11

Midi-grävmaskin

Motoreffekt
72,6 kW / 98,7 hk @ 2050 r/min

Tjänstevikt
13350-13950 kg

Skopvolym
max. 0,40 m^3

Hög mångsidighet, låg bränsleförbrukning och

säker prestanda i trånga utrymmen

Motoreffekt
72,6 kW / 98,7 hk @ 2050 r/min

Tjänstevikt
13350-13950 kg

Skopvolym
max. 0,40 m³

Kraftfull och miljövänlig

- Bränslesnål EU steg 5-motor
- Integrerat dieselpartikelfilter (DPF) med timavläst rengöringsintervall 4500 h
- 6 arbetslägen
- Justerbar tomgångsavstängning
- Komatsu bränslebesparande teknik

Högklassig komfort

- Rymlig och bekväm förarhytt
- Proportionalreglage på joystick för tillbehörskretsar
- Multifunktionsmonitor med högupplöst 7" LCD färgdisplay
- Redskapsbyte via monitor

Oerhört mångsidig

- Kompakt design med kort bakdel
- 4-hjulsstyrning med 3 styrlägen
- Utmärkt mobilitet i begränsade arbetsutrymmen
- Innovativ 2-delad bom
- Lehnhoff Powertilt kan fås fabriksmonterat
- Komatsu integrerad redskapskontroll (KIAC) (tillbehörsutrustning)
- 100% differentialspärr för optimalt grepp
- Dragkrokar (tillbehörsutrustning)

Säkerheten främst

- LED-arbetslampa (standard)
- KomVision surround kamerasystem
- Sticker endast ut 240 mm över däcken
- Neutral positionsgivare
- Nödstopp för motorn
- Varningssymbol säkerhetsbälte

Enkelt underhåll

- Ytterligare underhållsinformation visas på instrumentpanelen
- Stora inspektionsluckor
- Schaktblad-/stödbenscylindrar med integrerad backventil

Komtrax

- Trådlöst Komatsu övervakningssystem
- Integrerad kommunikationsantenn
- 4G mobilkommunikation
- Utökad information/rapporter om driftdata

Högre produktivitet

PW138MR-11 är snabb och exakt. Den har en kraftfull Komatsu EU Steg 5-motor, Komatsus lastavkänningssystem med stängt centrum (CLSS) och förstklassig Komatsu-komfort för att ge snabb respons och oöverträffad produktivitet i sin klass.

Komatsu bränslebesparande teknik

Med förbättrad motorhantering är PW138MR-11 optimerad för låg bränsleförbrukning. Den variabla hastighetsanpassningen för motorn och hydraulpumparna garanterar effektivitet och precision under enkla och kombinerade rörelser.

Justerbar tomgångsavstängning

Komatsu automatiska tomgångsavstängning stänger automatiskt av motorn efter att den har gått på tomgång under en viss tidsperiod. Denna funktion kan enkelt programmeras från 5 till 60 minuter, för att minska onödig bränsleförbrukning och avgasutsläpp och för att sänka driftskostnaderna. En Eco-mätare och Eco-vägledningstipsen på förarhyttens instrumentpanel uppmuntrar ytterligare till effektiv drift.

Kraftfull och miljövänlig

Komatsu EU steg 5

Komatsus steg 5-motor är produktiv, pålitlig och effektiv. Med minimala utsläpp har den lägre miljöpåverkan och överlägsen prestanda ger lägre driftskostnader. Föraren kan känna sig helt trygg under arbetet.

Heavy-duty efterbehandling

Avgasefterbehandlingssystemet kombinerar ett Komatsu dieselpartikelfilter (KDPF) och selektiv katalytisk reduktion (SCR). SCR sprutar in rätt mängd AdBlue® i systemet med rätt hastighet för att bryta ner NOx till vatten (H_2O) och oskadlig kvävgas (N_2). NOx-utsläppen minskar med 80 % jämfört med EU Steg 3B-motorer.

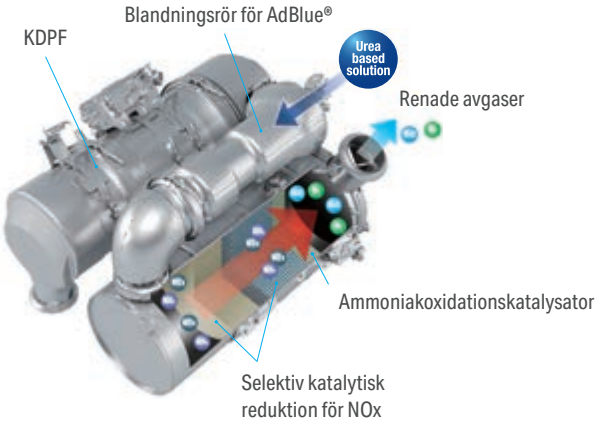

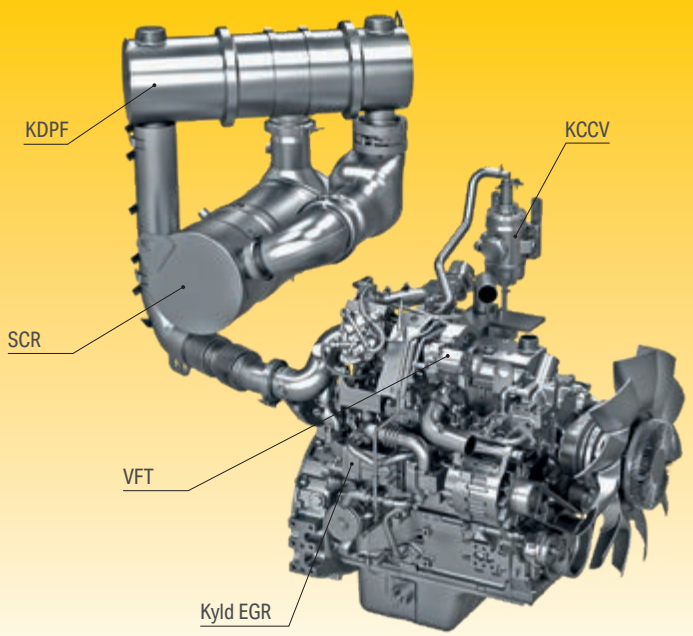

Högtrycks-Common Rail (HPCR)

För att få fullständig bränsleförbränning och sänka utsläppen är detta system för bränsleinsprutning med högtrycks-Common Rail datorstyrt vilket ger en exakt mängd trycksatt bränsle till den nyutformade förbränningskammaren via multipla insprutningar.

EGR/avgasrecirkulationssystem

Kyld EGR är en välbeprövad teknik i nuvarande Komatsumotorer. EGR-kylarens ökade kapacitet säkerställer mycket låga NOx-utsläpp och bättre motorprestanda.

Komatsu sluten vevhusventilation (KCCV)

Vevhusavgaser (övertrycksgaser) passerar genom ett CCV-filter. Oljedimman i filtret returneras till vevhuset och den filtrerade gasen returneras till luftintaget.

Turbokompressor med variabelt flöde (VFT)

Varierar insugningsluftflödet. Avgasturbinens hjulhastighet styrs av en ventil för optimalt luftflöde till motorns förbränningskammare, under alla belastnings- eller hastighetsförhållanden. Avgaserna är renare, utan minskning av effekt eller prestanda.

Enkel att köra

Driftkonceptet för PW138MR-11 ger föraren full kontroll över maskinen. Körriktning, undervagnstillbehör och manuell axellåsning kan aktiveras med joysticks eller från instrumentpanelen. Utan att flytta handen från joysticken kan föraren byta funktion, från styrning av bommen till undervagnen, för att slutföra och exakt styra det parallella schaktbladet.

Arbete i trånga utrymmen

PW138MR-11 som har en kort bakdel levererar optimal kraft och grävhastighet, också i begränsade utrymmen, där traditionella maskiner inte klarar jobbet: gårdar, vägarbeten, rivningsplatser, kulvertar etc. Robust och otroligt stabil garanterar den maximal säkerhet och ger föraren den trygghet som krävs under alla slags arbetsförhållanden. Skjuter endast ut 240 mm över däcken.

Säkerheten främst

Optimal arbetsplatssäkerhet

Säkerhetsdetaljer på Komatsu PW138MR-11 följer de senaste branschstandarderna och arbetar i synergi för att minimera riskerna för människor i och runt maskinen. Ett neutralt positionsgivarsystem för spakar för framdrivning och arbetsutrustning ökar säkerheten på arbetsplatsen, tillsammans med en varningssymbol för säkerhetsbälte och ett akustiskt köralarm. Med en fjärde kamera som tillbehör kan KomVisions bildvinkel utökas ytterligare och förbättra sikten i omgivningarna för föraren.

Säkert underhåll

Värmeskydd runt högtemperaturområden i motorn, skyddade fläktremmar och remskivor, en pump-/motorvägg som förhindrar hydraulolja från att spruta på motorn, och exceptionellt robusta ledstänger: i enlighet med Komatsus traditioner tillhandahålls den högsta säkerhetsnivån för ett snabbt och smidigt underhåll.

Komatsu SpaceCab™

ROPS-hytten har en stålrörsram som ger hög motståndskraft mot stötar, slagtålighet och hållbarhet. Säkerhetsbältet är väl utformat för att hålla föraren i hyttens säkerhetszon vid en eventuell vältning. Som tillval kan hytten förses med ett Falling Object Protective System (FOPS) med öppningsbart frontskydd.

KomVision

Tack vare KomVision-maskinen har föraren en konstant fri sikt över säkerhetszonen runt maskinen. Detta gör att föraren kan fokusera på arbetet även i svagt ljus. Med KomVision finns olika kameravyer tillgängliga samtidigt som man bibehåller konstant "fågelvy" över maskinen. Med en fjärde kamera som tillbehör kan bildvinkeln utökas upp till 310°.

Oerhört mångsidig

Hög lyftkapacitet

Utöver den klassledande kompakta storleken har PW138MR-11 ojämförlig lyftprestanda. Kombinationen av kraft, kompakta mått och full kontroll gör PW138MR-11 till förstahandsvalet för tunga lyft eller enkla grävarbeten i trånga gångar, intill vägarbeten och för uppgifter vid konstruktionsarbeten i kulvertar.

4-hjulsstyrning

Det finns 3 styrlägen att välja bland: 2-hjulsstyrning (för körning), 4-hjulsstyrning (för snabb, agil drift) och krabbstyrning (för snabb, smidig drift). Detta säkerställer enastående mångsidighet och manövrerbarhet. Det är enkelt och säkert att byta styrläge: tryck på knappen. Under arbetets gång kan framaxelns pendling blockeras för förbättrad stabilitet på 3 olika sätt: genom att man trycker på bromspedalen förbi gränsläget, trycker på en strömställare på PPC eller till höger på instrumentbrädan.

Ett stort utbud av tillval

Med många tillgängliga tillbehörsutrustningar – stort utbud av däck även utan intern spacer, undervagnskonfigurationer, KIAC redskapskontroll, Lehnhoffs snabbfästen och powertilt, säkerhetsventiler för skopcylindrar och olika sticklängder – kan du konfigurera PW138MR-11 för att matcha specifika krav på transport, arbetsområde eller arbetsuppgifter.

Utmärkt körprestanda

Hjulgående grävmaskiner är konstruerade för snabb förflyttning på och mellan arbetsplatser. För ökad mobilitet har PW138MR-11 en komplett omarbetad drivlina för snabbare framdrivning och hastigheter i uppförslut. 100 % differentialspärr på båda axlar ökar prestandan ytterligare i lutningar och på ojämn mark.

6 arbetslägen

Powerläge, lyftläge, brytläge, ekonomiläge, redskapspowerläge och redskapsekonomiläge är alla tillgängliga, vilket säkerställer att PW138MR-11 ger den kraft du behöver med minimerad bränsleförbrukning. Ekonomiläget kan justeras för en idealisk balans mellan kraft och ekonomi för att matcha ditt arbete. Oljeflödet som levereras till hydrauliska redskap är justerbart direkt på den klassledande widescreen-monitorn.

Enkel undervagnskontroll

Komatsu integrerad redskapskontroll (KIAC) för upp till 15 förinställningar av oljeflöde och tryck (tillbehörsutrustning) för olika verktyg (tillbehörsutrustning)

4-hjulsstyrning

KOMATSU

Högklassig komfort

Ökad komfort

I den breda Komatsu SpaceCab™-hytten utgör ett uppvärmt, luftfjädrat förarsäte, med hög rygg och helt justerbara armstöd, centrum i en bekväm arbetsmiljö som håller föraren alert under körningen. Utmärkt sikt och ergonomiska reglage bidrar också till förarens produktivitet.

Perfekt förarkomfort

Utöver standardradion har PW138MR-11 en aux-ingång för anslutning av externa enheter och för att spela musik i förarhyttens högtalare. Det finns också ett 24-voltsuttag i förarhytten. Proportionalreglage för tillbehör/proportionalstyrning är standard för säker och exakt manövrering av redskap.

Låg ljudnivå

Komatsus grävmaskiner är särskilt lämpade för arbete i urbana områden och har därför låga externa bullernivåer under arbetet som också tar hänsyn till närmiljön.

Bekväm, ergonomisk och exakt kontroll: joysticks med proportionell kontrollströmbrytare för redskap

Ergonomiskt utformade reglage

Enkel åtkomst med lågt monterat dörrhandtag

Enkelt underhåll

Optimalt underhållschema

Enkel åtkomst till motorrelaterade underhållsartiklar som oljefilter, oljesticka, kylvätskebehållare, bränslefilter och luftfilter.

Oljefilter med lång livslängd

Komatsus original hydrauloljefilter använder filtermaterial med hög prestanda för långa bytesintervall, vilket avsevärt reducerar underhållskostnaderna.

Elektrisk bränslepåfyllningspump

Standardutrustning på alla PW138MR-11 innefattar tankningspump med automatisk avstängning för enkel tankning från ett fat.

Flexibel garanti

När du köper Komatsu-utrustning får du tillgång till ett brett utbud av program och tjänster som har utformats för att hjälpa dig att få ut det mesta av din investering. Till exempel ger Komatsus flexibla garantiprogram en rad utökade garantialternativ på maskinen och dess komponenter. Dessa kan väljas för att möta dina individuella behov och aktiviteter. Detta program är utformat för att hjälpa till att minska de totala driftskostnaderna.

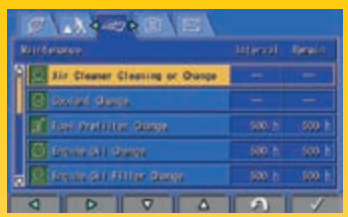

Grundläggande underhållsvy

Alla större underhållspunkter kan enkelt nås från marknivå

Enkel åtkomst till AdBlue®-tanken

Ett uppdaterat gränssnitt

Monitorns gränssnitt har uppgraderats och det är nu enklare än någonsin att hitta och förstå värdefull information. En optimerad huvudskärmbild för pågående arbete kan väljas med ett tryck på F3-knappen.

Lägre driftskostnader

Komatsu ICT bidrar till lägre driftskostnader med bekväma och effektiva funktioner för körning. Det ökar kundnöjdheten och våra produkters konkurrenskraft.

Widescreen monitor

Denna widescreen monitor har 26 språk, enkla omkopplare och flerfunktionsknappar som ger snabb åtkomst till ett stort antal funktioner och driftsinformation.

Utrustad med universella ledningar för redskap så som hammare, övergång till lågt tryck kräver endast ett tryck på hammarlägets strömställare på instrumentpanelen.

Eco-mätare, Eco-guidning, justerbar tomgångsavstängning och en ny funktion för automatisk tomgång bidrar till ännu lägre bränsleförbrukning

Eco-rapport

Bränsleförbrukningshistorik

Informations- och kommunikationsteknik

Kunskap

Du får snabba svar på grundläggande och viktiga frågor om dina maskiner – vad de gör, när de gjorde det, var de befann sig, hur de kan användas mer effektivt och när de behöver servas. Prestandadata skickas via trådlös kommunikationsteknik (satellit, GPRS eller 4G beroende på modell) från maskinen till en dator och till din lokala Komatsu-importör – som står till ditt förfogande för expertanalys och feedback.

Komfort

Komtrax gör det enklare att hantera vagnparken via webben, var du än befinner dig. Data analyseras och sätts samman specifikt för enkel och intuitiv visning på kartor, i listor, grafer och diagram. Du kan förutse underhåll och nödvändiga reservdelar samt felsöka ett problem innan Komatsus tekniker kommer ut till maskinen.

KOMTRAX

Vägen till ökad produktivitet

Komtrax använder den senaste trådlösa övervakningstekniken. Den är kompatibel med PC, smarttelefon eller surfplatta och levererar värdefull och kostnadseffektiv information om din vagnpark och utrustning samt ger tillgång till en uppsjö av information som gör det lättare att få ut topprestanda av maskinen. Ett välintegrerat supportnätverk möjliggör förebyggande underhåll, vilket effektiviserar verksamheten.

Effektivitet

Komtrax förser dig med detaljerad information 24 timmar om dygnet, 7 dagar i veckan så att du lättare kan fatta långsiktiga strategiska beslut i det dagliga arbetet – utan extra kostnad. Problem kan förutses, underhållsscheman anpassas, stopptid minimeras samtidigt som maskinerna kan stanna kvar där de behövs – på arbetsplatsen.

Tekniska data

Motor

Modell	Komatsu SAA4D95LE-7
Typ	Common rail direktinsprutning, vattenkyld, miljövänlig turboladdad, laddluftkylare, diesel
Motoreffekt	
vid nominellt motorvarvtal	2050 r/min
ISO 14396	72,6 kW / 98,7 hk
ISO 9249 (netto motoreffekt)	72,5 kW / 98,6 hk
Antal cylindrar	4
Borrning × slag	95 × 115 mm
Slagvolym	3260 cm^3
Max. vridmoment/motorvarvtal	414 Nm / 1530 r/min
Luftfiltertyp	Torrt luftfilter av dubbelelementtyp med dammindikator och automatisk dammfrånskiljning
Bränsle	Diesel, enligt EN590 klass 2/grad D. Paraffinisk bränslekapacitet (HVO, GTL, BTL), enligt EN15940:2016

Transmission

Hydrostatisk transmission med 4 drivhjul. En framdrivningsmotor med krypventil och tvåväxlad växellåda.	
Max. dragkraft	6350 kg
Max. körhastigheter	
Kryp / Lo / Hi	4 / 13 / 30 km/h

Axlar

Driv- och styraxlar med planetväxlar i naven. Pendlingen i framaxeln kan blockeras med två hydraulkolvar.	
Däck	
Däck dubbelmontage (standard)	9-20
Enkeldäck (tillval)	18-19.5
Enkeldäck (tillval)	500/45-20
Radialdäck dubbelmontage utan intern spacer (tillbehörsutrustning)	275/70-R22.5

Bromsar

Typ	Hydrauliskt styrda, med pedal, med två dubbelkretspumpar som verkar på våta flerlammeller för de fyra hjulen
Färdbromsar	Hydrauliskt styrda med en pedal, verkar på de fyra hjulen

Hydraulsystem

Typ	HydrauMind closed-centre system med lastavkänning och tryckkompenseringsventiler
Huvudpumpar	
Pump för	2-delad bom, sticka, skopa, undervagn, körning, redskap och svängkrets
Typ	Variabel axialkolv
Max. flöde	222 l/min
Pump för	Servokrets och styrning
Typ	Kugghjulspump med fast deplacement
Max. flöde	52 l/min
Hydraulmotorer	
Framdrivning	1 x kolvmotor, variabelt deplacement
Sväng	1 x kolvmotor med svängbar broms
Tryckbegränsningsventil inställning	
Sväng	22,5 MPa (230 kg/cm^2)
Kör- och arbetsutrustning	29,4 MPa (300 kg/cm^2)
Skopans brytkraft (ISO 6015)	7169 daN (7310 kgf)
Stickans kraft 1850 mm sticka (ISO 6015)	4609 daN (4700 kgf)

Styrning

Hydrauliskt styrningssystem som verkar på fram- och bakaxlarna med hydraulcylindrar med dubbla kolvar i axlarna. Föraren kan välja bland tre olika styrsätt med en elektrisk strömställare.	
2-hjulstyrning	
4-hjulstyrning	
Krabbstyrning	
Svängradie	
2-hjulstyrning	6850 mm
4-hjulstyrning	4050 mm

Svängsystem

Drivs av	Hydraulmotor
Svängreduktionväxel	Planetväxlar
Svängkranssmörjning	Fettsmort
Svängbromsar	Automatiska, med våta skivor
Svänghastighet	8,0 r/min

Påfyllnadsmängder för service

Bränsletank	142 l
Kylsystem	13 l
Motorolja	11,5 l
Differential varje axek	9 l
Växellåda	0,8 l
Svängdrivning	4 l
Hydrauloljetank	80 l
AdBlue®-tank	21,1 l

Tjänstevikt (ca.)

	Tjänstevikt	Bredd
Med bakre schaktblad	13500 kg	2500 mm
Med bakre stödben	13350 kg	2490 mm
Med schaktblad och stödben	13950 kg	2500 mm

Tjänstevikt, inklusive 1850 mm sticka, 0,33 m^3 skopa (ISO 7451), däck dubbelmontage, 2 reservledningar, ledning för snabbfäste, förare, vätskor, fylld tank och standardutrustning (ISO 6016).

Hytt

Ljudisolerad hytt, utrustad med säkerhetsglas, lyftbar vindruta, takfönster, låsbar skjutdörr, vindrutetorkare, elektrisk tuta, justerbart säte med dubbla skenor, styrsystem och instrument, justerbara joysticks, luftinsläpp.

Miljö

Motor emissionskrav	Helt i överensstämmelse med avgasreningskraven enligt EU steg 5
Ljudnivåer	
LwA utvändigt	100 dB(A) (2000/14/EC steg 2)
LpA vid förarens öra	74 dB(A) (ISO 6396 dynamiskt test)
Vibrationsnivåer (EN 12096:1997)	
Hand/arm	≤ 2,5 m/s^2 (ovisshet K = 0,58 m/s^2)
Kropp	≤ 0,5 m/s^2 (ovisshet K = 0,22 m/s^2)

Innehåller fluorerad växthusgas HFC-134a (GWP 1430). Gasmängd 0,7 kg, CO_2 motsvarande 1,0 t.

Dimensioner

A	Transportlängd (med stödben)	6170 mm
	Transportlängd (med schaktblad)	6220 mm
B	Total höjd (till bomtopp)	3995 mm
C	Total bredd (med schaktblad)	2500 mm
	Total bredd (med stödben)	2490 mm
D	Hjulbas	2400 mm
E	Avstånd, bom	2790 mm
F	Avstånd (med stödben)	990 mm
	Avstånd (med schaktblad)	1045 mm
G	Svängradie för bakdel	1490 mm
H	Totalhöjd (hytt)	3150 mm

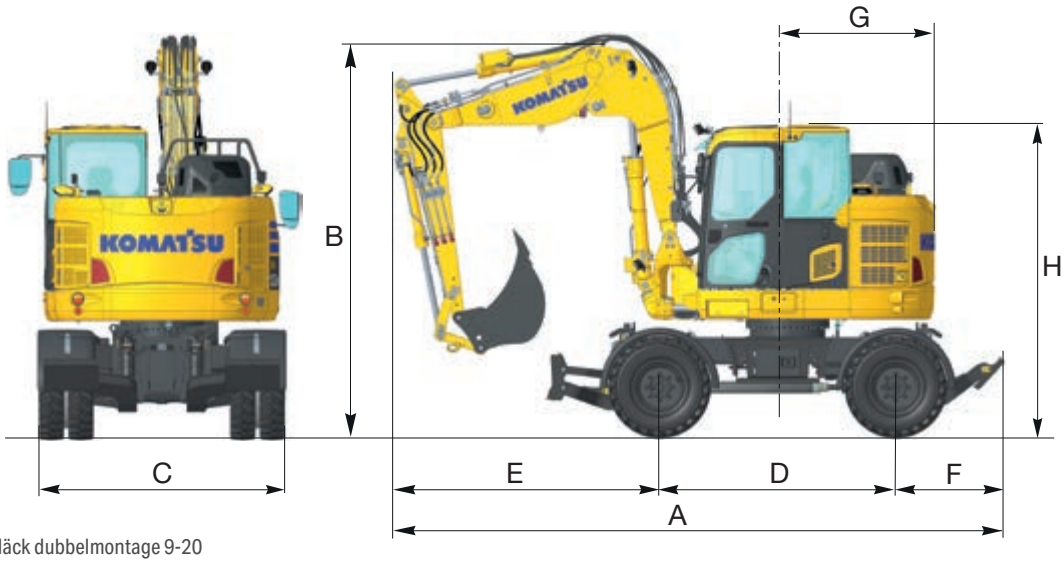

Alla mått med däck dubbelmontage 9-20

Arbetsområde

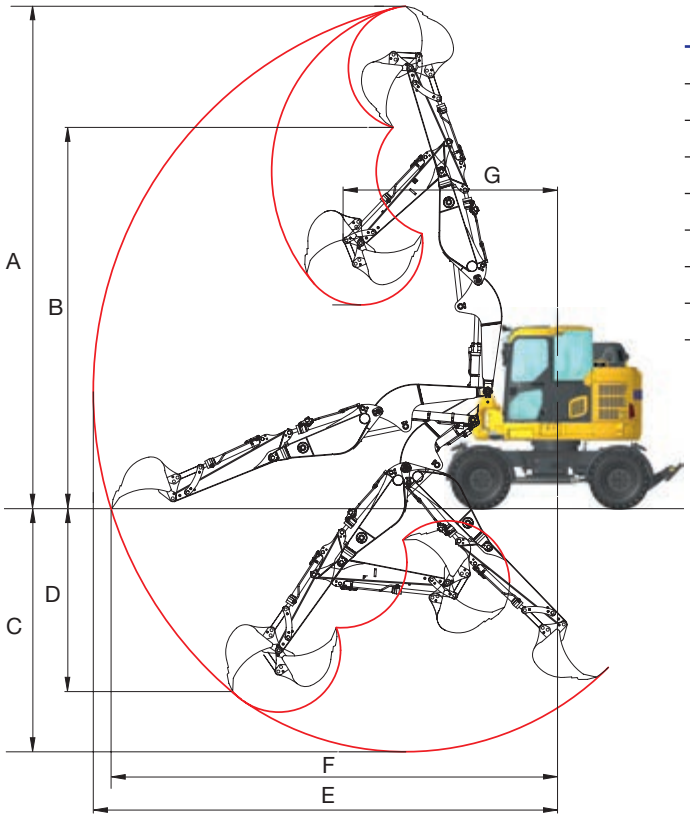

Arbetsområde

	Sticka längd	1850 mm	2000 mm
A	Max. grävhöjd	8585 mm	8725 mm
B	Max. tömninghöjd	6515 mm	6649 mm
C	Max. grävdjup	4180 mm	4330 mm
D	Max. grävdjup, vertikal grävning	3355 mm	3500 mm
E	Max. grävräckvidd	7950 mm	8100 mm
F	Max. grävräckvidd i marknivå	7650 mm	7800 mm
G	Min. svängradie (med arbetsutrustning)	3675 mm	3785 mm

Lyftkapacitet

A – Räckvidd från svängcentrum

B – Skopans krokhöjd

– Nom. kapacitet, frontlyft

– Nom. kapacitet, sidlyft

Data och specifikationer avser maskinen enligt direktiv 89/392/CE och EN 474-5.
Vid borttagning av skopa, länkage eller cylinder kan lyftkapaciteterna ökas efter deras respektive vikt.
Lyftkapaciteter är utan skopa.

Med blad och stödben upptagna

Sticka längd	A / B	Max.		6,0 m		4,5 m		3,0 m	
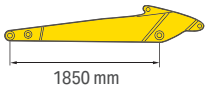 1850 mm	4,5 m kg	2130	1390	2110*	1550	2220*	2200*		
	3,0 m kg	1740	1230	2170	1550				
	1,5 m kg	1700	1240	2410	1470				
	0,0 m kg	1950	1180	2080	1430	2950	2050		
	-1,5 m kg		1620			2880*	1990	4110*	3160
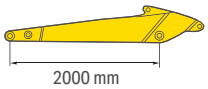 2000 mm	4,5 m kg	2030*	1340	2010*	1600	2120*	2100*		
	3,0 m kg	1690	1180	2170*	1550				
	1,5 m kg	1650	1140	2410*	1470				
	0,0 m kg	1950*	1180	2080	1430	2980	2050		
	-1,5 m kg		1530			2800*	2040	3760*	3110

Med blad och stödben nere

Sticka längd	A	Max.		6,0 m		4,5 m		3,0 m	
	B								
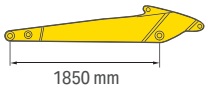 1850 mm	4,5 m kg	2250*	1710	2130*	2020	2270*	2260*		
	3,0 m kg	2220*	1430	2530*	1790				
	1,5 m kg	2220*	1360	2630*	1690				
	0,0 m kg	2100*	1520	2580*	1660	3760*	2420		
	-1,5 m kg		1890*			3120*	2490	4530*	4220
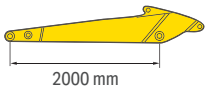 2000 mm	4,5 m kg	2100*	1660	2030*	1970*	2170*	2160*		
	3,0 m kg	2070*	1380	2480*	1790				
	1,5 m kg	2020*	1360	2580*	1690				
	0,0 m kg	1950*	1470	2580*	1660	3760*	2420		
	-1,5 m kg		1790*			3220*	2440	4180*	4170*

Med främre eller bakre blad uppe

Sticka längd	A	Max.		6,0 m		4,5 m		3,0 m	
	B								
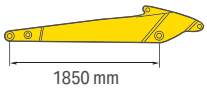 1850 mm	4,5 m kg	2180	1350	2110	1520	2220	2200		
	3,0 m kg	1660	1160	2220	1470				
	1,5 m kg	1670	1120	2410	1390				
	0,0 m kg	2100	1160	1860	1350	2660	1930		
	-1,5 m kg		1550			2700	1920	4110	2980
2000 mm	4,5 m kg	2030*	1250	2010*	1520	2120*	2100*		
	3,0 m kg	1510	1110	2170*	1470				
	1,5 m kg	1470	1070	2410*	1390				
	0,0 m kg	1950*	1110	1860	1350	2660	1930		
	-1,5 m kg		1450			2800*	1920	3760*	2880

Med främre eller bakre blad nere

Sticka längd	A	Max.		6,0 m		4,5 m		3,0 m	
	B								
1850 mm	4,5 m kg	2250*	1670	2130*	2020*	2270*	2260		
	3,0 m kg	2220*	1360	2530*	1710				
	1,5 m kg	2220*	1340	2630*	1610				
	0,0 m kg	2100*	1450	2580*	1580	3760*	2300		
	-1,5 m kg		1890			3120*	2320	4530*	4220
2000 mm	4,5 m kg	2100*	1570	2030*	1970*	2170*	2160*		
	3,0 m kg	2070*	1310	2480*	1710				
	1,5 m kg	2020*	1290	2580*	1610				
	0,0 m kg	1950*	1400	2580*	1580	3760*	2300		
	-1,5 m kg		1790*			3220*	2320	4180*	4170*

OBS!
Värdena baseras på ISO-standard 10567. Nominella belastningar överskrider inte 87% av den hydrauliska lyftkapaciteten eller 75% tipplast. Grävmaskiner som används för objekthantering måste följa gällande lokala bestämmelser och vara utrustade med slangbrottsventiler (bom & sticka) och en överlastvarning i överensstämmelse med EN474-5.
- Värden markerade med en asterisk (*) begränsas av hydrauliken kapaciteter.
- Beräkningarna baseras på maskin som står på en jämn och fast yta.
- Lyftpunkten är en tänkt krok bakom skopan.

Standard- och tillbehörsutrustning

Motor

Komatsu SAA4D95LE-7-dieselmotor med turboladdad common rail direktinsprutning	●
Överensstämmer med EU steg 5	●
Sugande kylfläkt med utloppsgaller	●
Automatiskt förvärmningssystem	●
Överhettningsskydd för motorn	●
Bränslemätare	●
Automatisk motorvarvtalssänkning	●
Justerbar tomgångsavstängning	●
Motorn stoppas med nyckel	●
Motorstart kan lösenordsskyddas på begäran	●
Generator 24 V / 85 A	●
Startmotor 24 V / 4,5 kW	●
Batterier 2 × 12 V / 125 Ah	●

Hydraulsystem

Elektroniskt lastavkännade hydraulsystem med stängt centrum (E-CLSS) (HydrauMind)	●
Väljarsystem för 6 arbetslägen; powerläge, ekonomiläge, hammarläge, powerläge respektive ekonomiläge för redskap samt lyftläge	●
Justerbar PPC-manöverspakar för sticka, bom, skopa och sväng, med glidande proportionalreglage för redskap samt 5 extra knappar, med F-N- R-väljare	●
En extra 2-vägs serviceventil med fullt flöde med hydraulledning för redskap på bom och sticka (HCU-A)	●
Extra hydraulkrets (HCU-B)	●
Tryckbegränsningsventil för serviceventil	●
2:a extra hydraulkrets (HCU-C) + förberedelse för hydrauliskt snabbfäste	●
Komatsu integrerad redskapskontroll (KIAC)	○
Extra hydraulfunktioner	○
Lehnhoff Powertilt	○
Lehnhoff snabbfästen	○
Slutavstängningsventil för extra hydraulkrets	○

Drivning & bromsar

Hydrostatiskt drivsystem med 3 hastigheter	●
Hydrauliska färd- och parkeringsbromsar	●
Pendlande framaxel (± 6°) med automatisk och manuell cylinderlåsning	●
Farthållare	●
100% differentialspärr	●
4 WS konfiguration (2 WS, krabbstyrning, 4 WS)	●
2 WS konfiguration (enbart 2 WS)	○
20, 25 eller 30 km/h hastighetsbegränsning	○

Hytt

Stort takfönster, vikbar framruta med låsanordning, borttagbar nedre ruta, främre vindrutetorkare med intervallfunktion, cigarettändare, golvmatta	●
Uppvärmt luftfjädrat förarsäte med svankstöd, armstöd och rullbälte	●
Manöverspak med FNR och manöverbrytare för bomsväng	●
Automatisk klimatanläggning	●
24 V strömförsörjning	●
Flaskhållare	●
Regnavvisare	●
Radio med Bluetooth	●
1 × 12 V strömförsörjning	○

Service och underhåll

Automatisk bränsleurluftning	●
Luftfilter av dubbelelementtyp med dammindikator och automatisk dammfrånskiljning	●
Komtrax – Trådlöst Komatsu övervakningssystem (4G)	●
Flerfunktionsvideokompatibel färgskärm med EMMS styr- och övervakningssystem	●
Verktyg	●

Säkerhetsutrustning

KomVision surround kamerasystem	●
Signalhorn	●
Överlastvarning	●
Säkerhetsventiler för sticka och bom	●
Stora ledstänger, backspeglar	●
Batterifrånskiljare	●
ROPS (ISO 12117) - OPG (ISO 10262) klass 1	●
Nödstopp för motorn	●
Varningssymbol säkerhetsbälte	●
Neutral positionsgivare	●
Vidvinkelspegel (höger sida)	●
Akustiskt köralarm (vitt brus-version)	●
Roterande varningsljus	●
OPG övre skydd nivå 2	○
Säkerhetsventiler för skopcylinder	○
Extra kamera (310°) för KomVision surround kamerasystem	○

LED-belysningssystem

2 arbetslampor på bom	●
4 arbetslampor fram på hytt	●
2 sido-arbetslampor +1 bakre arbetslampa för KomVision-kameror	●

Undervagn

Däck dubbelmontage 9-20	●
Parallella schaktblad (fram och bak)	●
Enkeldäck 18-19.5	○
Enkeldäck 500/45-20	○
Radialdäck dubbelmontage 275/70-R22.5 utan intern spacer	○
Främre schaktblad och bakre stödben	○
Skärmar	○
Dragkrokar	○

Arbetsutrustning

2-delad bom med cylinderskydd	●
1850 mm sticka	●
2000 mm sticka	●
Skopstorlek (300 - 1000 mm)	○
1800 mm dikesrengöringsskopa	○
2100 mm dikningsskopa (45°)	○
Skoplänkage med lyftöga	○

Övrig utrustning

Standard motvikt	●
Elektrisk tankningspump med automatisk avstängning	●
Biologiskt nedbrytbar olja för hydraulsystem	○
Speciallackering	○
Gripklo	○
Extra verktygslåda för chassi (hö.)	○

Ytterligare utrustning på begäran

● standardutrustning
○ tillbehörsutrustning

KomVision surround kamerasystem (standard)

LED-arbetslampa (standard)

Extra hydraulkretsar (tillval)

Schaktblad/stödbenscylindrar med integrerad backventil (standard)

Det finns ett brett utbud av skopor och tillbehörsutrustning. Din Komatsu-importör är redo att hjälpa dig att välja lämpliga alternativ.

Detta specifikationsblad kan ange redskap och tillbehörsutrustning som inte finns att tillgå i ditt område.
Hör med din lokala Komatsu-importör om delar du behöver.
Material och tekniska data kan komma att ändras utan föregående information.

Din Komatsu-partner:

Söderberg & Haak Maskin AB
Box 504, 245 25 Staffanstorp • Tel: 046-25 92 00
mail@sodhaak.se • www.sodhaak.se

komatsu.eu

© 2022 Komatsu Europe International N.V. All rights reserved. Printed in Europe. WSVSS10400 07/2022