KOMATSU

PW148-11

Hydraulische graafmachine op banden

Motorvermogen
110 kW / 148 PK @ 2000 tpm

Bedrijfsgewicht
14370 - 16640 kg

Bakcapaciteit
max. 0,94 m^3

PW148-11

Configuratie met vierwielsturing (optie)

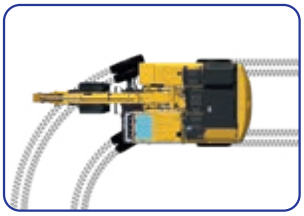

Tweewielsturing

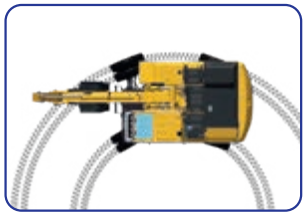

Vierwielsturing

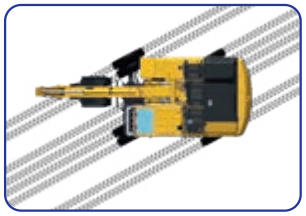

Krabbesturing

Motorvermogen
110 kW / 148 PK @ 2000 tpm

Bedrijfsgewicht
14370 - 16640 kg

Bakcapaciteit
max. 0,94 m³

Grote veelzijdigheid, lage transporthoogte en

veilige prestaties in krappe ruimtes

Krachtig en milieuvriendelijk

- NIEUW • EU Stage V motor van 110 kW
- NIEUW • Topsnelheid van 40 km/h
- NIEUW • Rijmotor voor zwaar gebruik
- NIEUW • Komatsu Diesel Particulate Filter met lange levensduur
- NIEUW • Reinigingsinterval voor de KDPF > 8000 uur
- Groot hefkracht
- Snelheidsmeter om op de openbare weg te mogen rijden

Een veilige investering

- NIEUW • Lage transporthoogte
- NIEUW • Compacte afmetingen
- NIEUW • Gekleurde traptreden en handrails
- NIEUW • AdBlue®-tankdeksel voor optimale zichtbaarheid
- KomVision rondom zicht camera systeem

Eersteklas comfort voor de machinist

- NIEUW • Kantelbare stuurkolom
- NIEUW • Opbergruimte voor documenten
- NIEUW • Laag geluidsniveau binnen en buiten
- Automatische graafrem (optie)
- Topcomfortstoel voor de machinist (optie)

Totale veelzijdigheid

- NIEUW • Vierwielsturing (optie)
- NIEUW • Plastic spatborden (optie)
- NIEUW • Montagehouders voor 3D-aftermarketsystemen
- NIEUW • Klaar voor het gebruik van draaikantelstukken
- Asbreedte van 2,75 m (optie)
- Joystickbesturing (optie)
- Trekhaken (optie)

Gemakkelijk onderhoud

- NIEUW • Grote AdBlue®-tank
- NIEUW • Vlot toegankelijke plaatwerkdeur voor AdBlue® en de navulpomp
- NIEUW • Led-achterlichten en led-werklampen met hoge lichtopbrengst
- NIEUW • Grijperbevestiging transportstand (optie)
- Brede toegangsdeuren voor onderhoud
- Filters en onderhoudpsunten bereikbaar vanaf de grond

Komtrax

- Komtrax Step 5 voor het best mogelijke machineparkbeheer
- 4G mobiele communicatie, KCSI-controleeenheid inbegrepen
- Weergave van huidig brandstofverbruik
- Energiebesparingsrapport

Specificaties van de PW148-11E1

Motor

Model	Komatsu SAA4D107E-5
Type	Common rail directe dieselinjectie, watergekoeld, 4-takt, intercooler turbolader
Motorvermogen	
bij een nominaal motortoerental van	2000 tpm
ISO 14396	110 kW / 148 PK
ISO 9249 (nettovermogen)	110 kW / 148 PK
Aantal cilinders	4
Boring × slag	107 × 124 mm
Cilinderinhoud	4,5 l
Type luchtfilter	Dubbel element met cycloon voorfilter en vervuilingsindicatie afleesbaar in cabine
Koeling	Aanzuigende fan en radiateur
Brandstof	Dieselbrandstof volgens EN590 Klasse 2/Graad D. Paraffinebrandstof (HVO, GTL, BTL) mogelijk volgens EN 15940:2016

Hydraulisch systeem

Type	HydrauMind. Gesloten centrumsysteem met belastingdetectie- en drukcompensatieventielen
Extra circuits	Afhankelijk van de specificatie kunnen tot 2 extra circuits & snelwisselcircuits geïnstalleerd worden
Hoofdpomp	Plunjerpomp met variabele capaciteit voor giek, arm, bak, zwenk- en rijcircuit
Maximaal debiet van de pomp	244 l/min
Instellingen overdrukklep	
Werkmode	380 kg/cm²
Rijden	428 kg/cm²
Zwenken	290 kg/cm²
Servocircuit	36 kg/cm²

Zwenksysteem

Type	Axiale plunjermotor aangedreven door planetaire dubbele tandreductiekast
Zwenkvergrendeling	Elektrisch bediende oliebadschijfrem in zwenkaandrijving
Zwenksnelheid	0 - 11 tpm
Zwenkkoppel	31 kNm

Stuursysteem

Stuurinrichting	Hydraulisch bediend via orbitrol- en voorrangsventiel en voeding via aparte tandwielpomp
Besturingstypes	Tweewielsturing, vierwielsturing en krabbesturing
Minimum draaicirkel, tweewielsturing	6800 mm
Minimum draaicirkel, vierwielsturing	4100 mm

Remsysteem

Type	Dubbel uitgevoerd hydraulisch remsysteem met tandwielpomp
Bedrijfsremmen	Voetbediende, natte meervoudige schijfremmen geïntegreerd in de naven
Parkeerrem	Elektrisch bediende meervoudige oliebadschijfrem, geïntegreerd in de transmissie, is veerbekrachtigd – hydraulisch lossend

Transmissie

Type	Volautomatische aandrijving met permanente 4-wielaandrijving
Rijmotoren	Één axiale plunjermotor met variabel debiet
Max. druk	372 bar
Rijstanden	Automatisch + 3 rijstanden
Max. rijsnelheid	
Hi / Lo / Kruipen	40,0 / 10,0 / 2,5 km/h
	Een max. snelheidsbeperking van 20 km/h is leverbaar als optie.
Max. trekkracht	10900 kg
As-oscillatie	8°, in elke positie vanuit de cabine vergrendelbaar

Bijvulcapaciteiten tijdens onderhoud

Brandstoftank	245 l
Radiateur	22 l
Motorolie	18 l
Zwenkaandrijving	2,5 l
Hydraulische tank	90 l
Transmissie	3 l
Differentieel voor	9,5 l
Differentieel achter	12,4 l
Planetaire wielnaaf voor	2,5 l
Planetaire wielnaaf achter	2,5 l
Smeervetbad zwenkdrijfwiel	8 l
AdBlue®-tank	57,7 l

Milieu

Motoruitstoot	Voldoet volledig aan de EU Stage V uitstootemissienormen
Geluidsniveaus	
LwA Extern geluid	99 dB(A) (2000/14/EC Stage II)
LpA Geluid machinist	69 dB(A) (ISO 6396 dynamisch)
Trillingsniveaus (EN 12096:1997)	
Hand/arm	≤ 2,5 m/s² (onzekerheidsfactor K = 0,43 m/s²)
Lichaam	≤ 0,5 m/s² (onzekerheidsfactor K = 0,31 m/s²)
Bevat het gefluoreerde broeikasgas HFC-134a (GWP 1430). Hoeveelheid gas 0,9 kg, CO_2-equivalent 1,29 t.	

Bedrijfsgewicht (benaderend)

Werkuitrusting aan onderwagen	Eendelige giek	Tweedelige giek
Zonder stabilisator	14370 kg	14605 kg
Achterblad	15095 kg	15330 kg
Achterste stabilisator	15390 kg	15625 kg
2 stempelpoten + blad	16110 kg	16350 kg
4 stempelpoten	16405 kg	16640 kg

Bedrijfsgewicht, incl. uitrusting, 2500 mm arm, machinist, smeermiddelen, koelvloeistof, volle brandstoftank, bak (475 kg) en standaarduitrusting.

Max. bakcapaciteit en gewicht

	Eendelige giek					
Armlengte	**2100 mm**		**2500 mm**		**3000 mm**	
Gewicht materiaal tot 1,2 t/m³	0,94 m³	680 kg	0,85 m³	640 kg	0,75 m³	600 kg
Gewicht materiaal tot 1,5 t/m³	0,85 m³	640 kg	0,75 m³	600 kg	0,66 m³	535 kg
Gewicht materiaal tot 1,8 t/m³	0,66 m³	535 kg	0,66 m³	535 kg	0,56 m³	520 kg

	Tweedelige giek					
Armlengte	**2100 mm**		**2500 mm**		**3000 mm**	
Gewicht materiaal tot 1,2 t/m³	0,85 m³	640 kg	0,75 m³	600 kg	0,66 m³	535 kg
Gewicht materiaal tot 1,5 t/m³	0,75 m³	600 kg	0,66 m³	535 kg	0,56 m³	520 kg
Gewicht materiaal tot 1,8 t/m³	0,66 m³	535 kg	0,56 m³	520 kg	0,47 m³	457 kg

Max. capaciteit en gewicht werden berekend volgens ISO 10567:2007.
Gelieve contact op te nemen met uw dealer voor de juiste keuze van bakken en uitrustingsstukken aangepast aan de toepassing.

Kracht van de bak en de arm

Armlengte	2100 mm	2500 mm	3000 mm
Graafkracht bak	86 kN	86 kN	86 kN
Graafkracht bak met PowerMax	93 kN	93 kN	93 kN
Kracht van de arm	74 kN	62 kN	52 kN
Kracht van de arm met PowerMax	80 kN	67 kN	56 kN

Afmetingen en prestatiecijfers

Eendelige giek

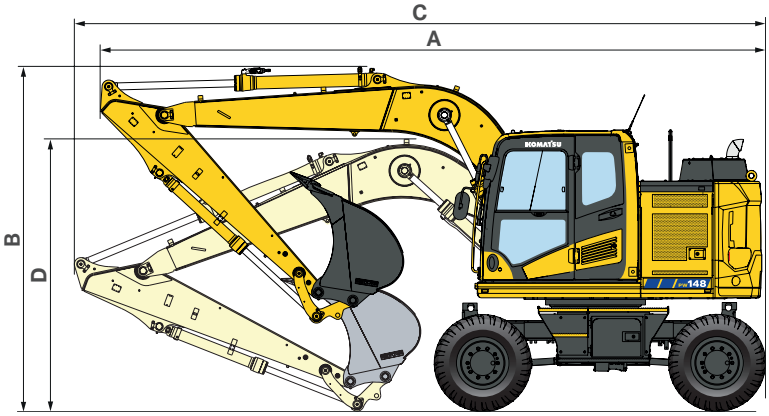

Rijden

Armlengte	A	B
2100 mm	7070 mm	3675 mm
2500 mm	7070 mm	3675 mm
3000 mm *	7115 mm	3675 mm

Transport

Armlengte	C	D
2100 mm	7330 mm	2790 mm
2500 mm	7345 mm	2900 mm
3000 mm	7295 mm	3260 mm

* Rijpositie zonder bak

Tweedelige giek

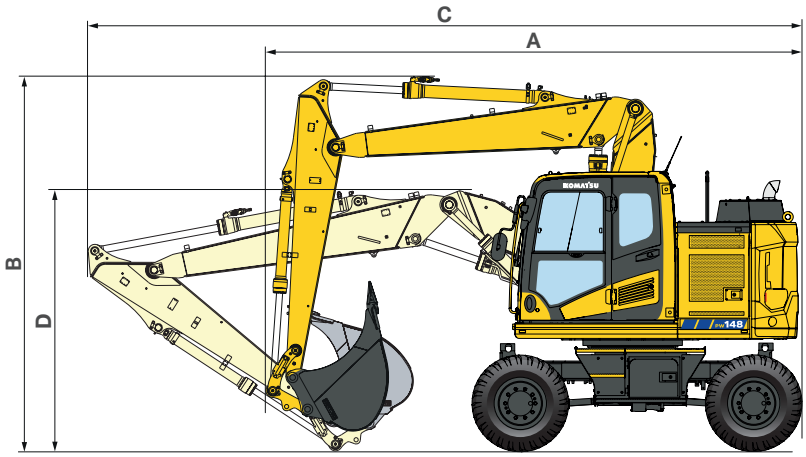

Rijden

Armlengte	A	B
2100 mm	5585 mm	3920 mm
2500 mm	6120 mm	4000 mm
3000 mm *	6120 mm	3965 mm

Transport

Armlengte	C	D**
2100 mm	7625 mm	2660 mm
2500 mm	7610 mm	2775 mm
3000 mm	7535 mm	3225 mm

* Rijpositie zonder bak
** Hoogte (over de slangen gemeten)

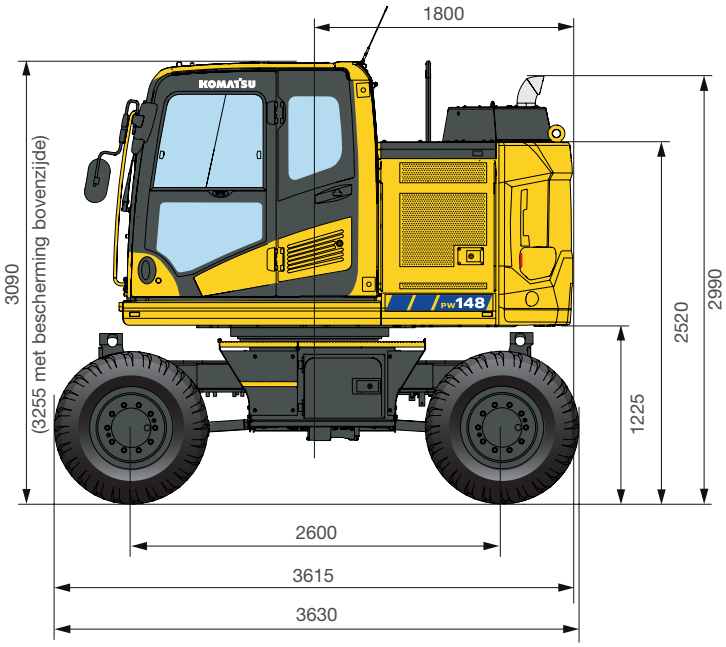

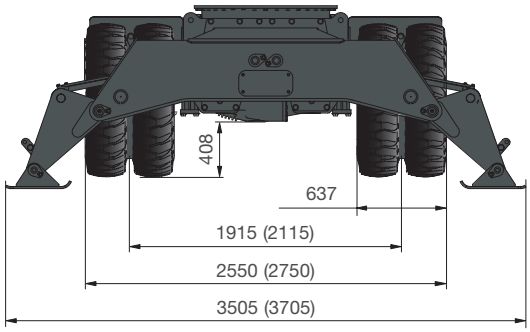

Alle afmetingen met Bandenmarkt banden type Excavator 315/70 R22.5

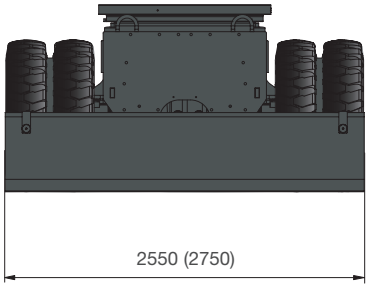

( ): Afmetingen voor de 2,75 m onderwagen

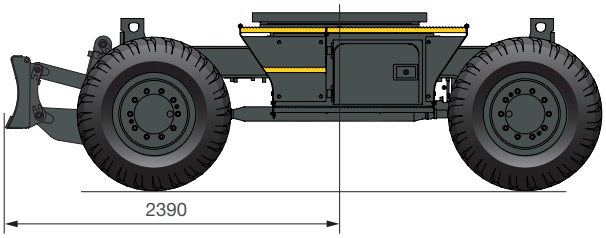

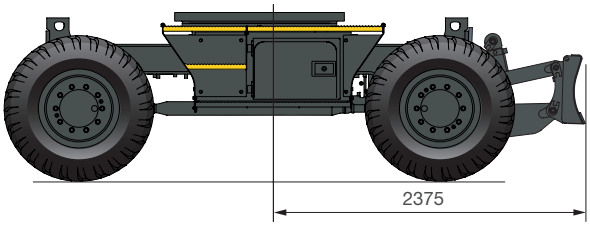

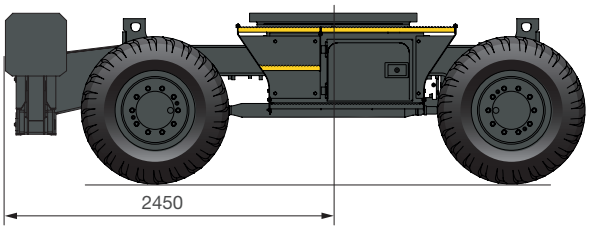

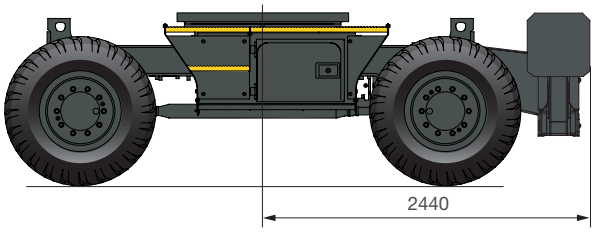

Werkbereik

Eendelige giek

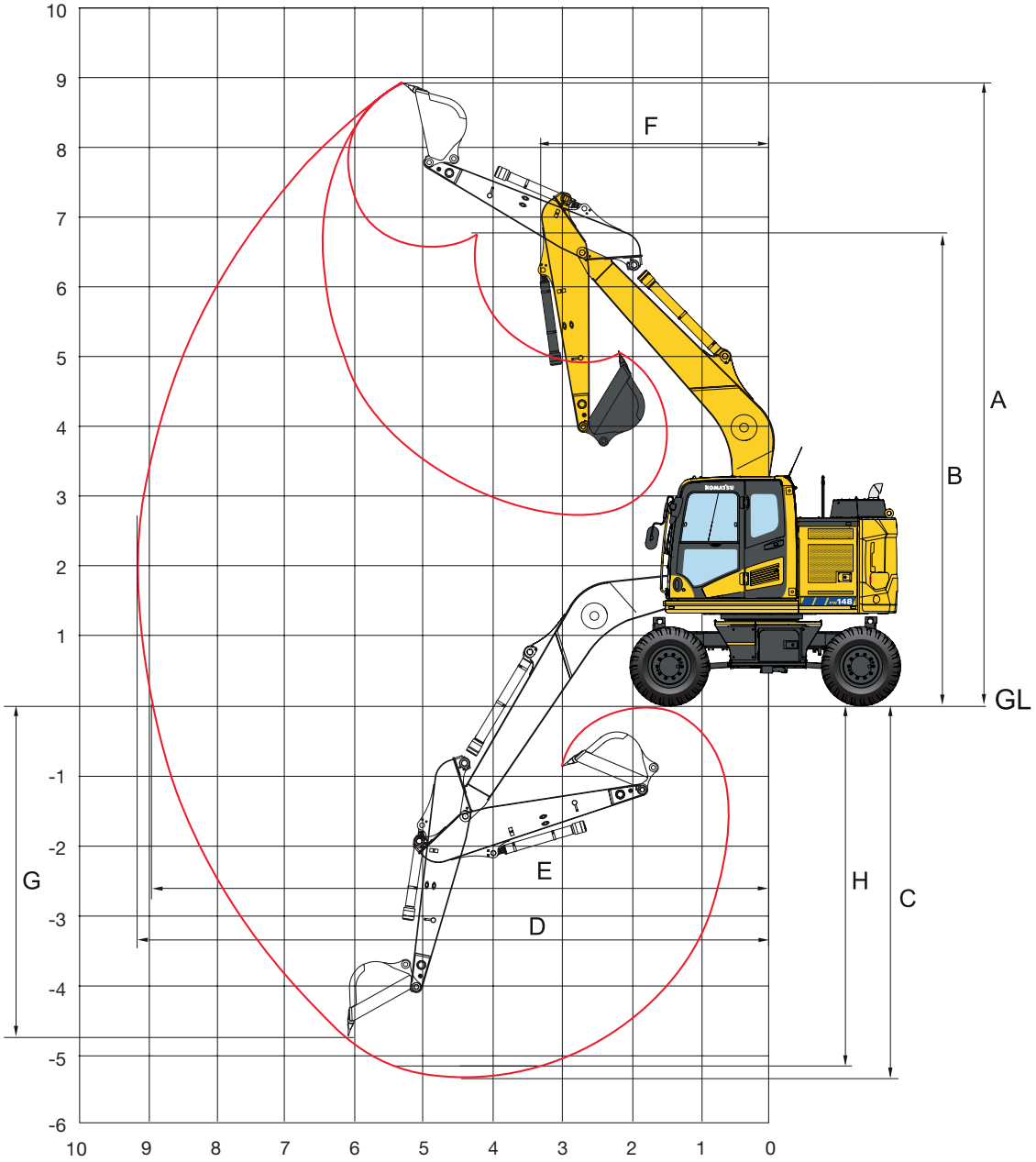

Armlengte		2100 mm	2500 mm	3000 mm
A	Max. graafhoogte	8045 mm	8240 mm	8560 mm
B	Max. storthoogte	5775 mm	5980 mm	6280 mm
C	Max. graafdiepte	4345 mm	4725 mm	5160 mm
D	Max. graafbereik	8075 mm	8440 mm	8930 mm
E	Max. graafbereik op maaiveldhoogte	7885 mm	8265 mm	8750 mm
F	Min. zwenkradius	2955 mm	2920 mm	3000 mm
G	Max. graafdiepte voor verticale wand	3335 mm	3650 mm	4120 mm
H	Max. graafdiepte voor 2440 mm vlakke vloer	3605 mm	4000 mm	4450 mm

Tweedelige giek

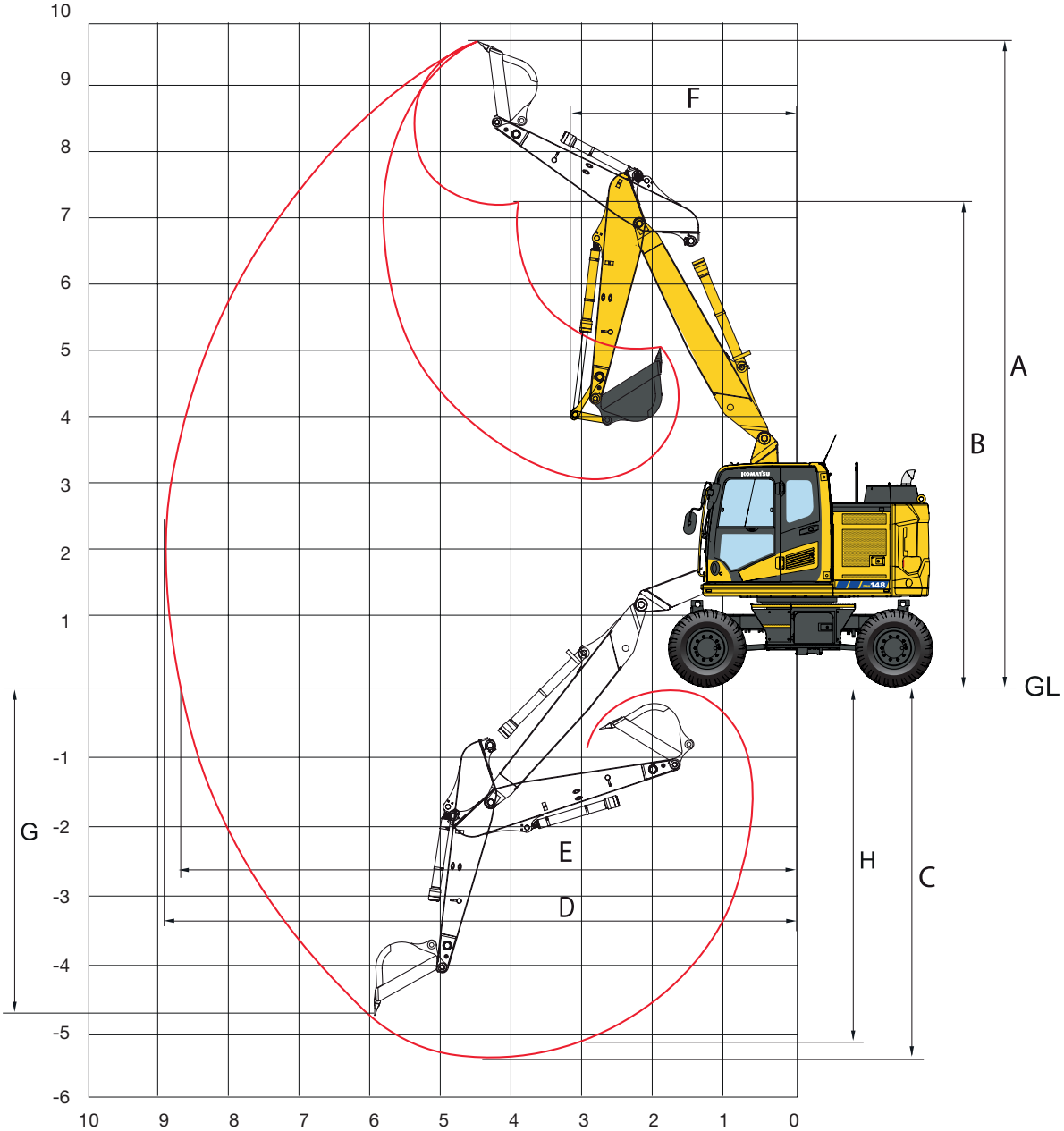

Armlengte		2100 mm	2500 mm	3000 mm
A	Max. graafhoogte	9270 mm	9560 mm	9980 mm
B	Max. storthoogte	6710 mm	7005 mm	7415 mm
C	Max. graafdiepte	5000 mm	5400 mm	5900 mm
D	Max. graafbereik	8435 mm	8810 mm	9310 mm
E	Max. graafbereik op maaiveldhoogte	8245 mm	8630 mm	9135 mm
F	Min. zwenkradius	2755 mm	2855 mm	3220 mm
G	Max. graafdiepte voor verticale wand	3630 mm	4000 mm	4400 mm
H	Max. graafdiepte voor 2440 mm vlakke vloer	4825 mm	5185 mm	5695 mm

Hefvermogen / eendelige giek / breedte onderwagen 2,55 m

Armlengte		A / B		7,5 m		6,0 m		4,5 m		3,0 m		1,5 m	
Zonder stabilisator	2100 mm	7,5 m	kg										
		6,0 m	kg	*2850	2400								
		4,5 m	kg	*2650	1900		3100	2150	4900	3400			
		3,0 m	kg	2400	1650		3000	2100	4650	3200	*8850	5800	
		1,5 m	kg	2300	1600		2900	2000	4400	3000			
		0,0 m	kg	2400	1650		2850	1950	4250	2850	*7700	4950	
		- 1,5 m	kg	2700	1800		2800	1900	4200	2750	8100	4950	*6350	*6350
		- 3,0 m	kg	*3500	2400				4250	2850	*6500	5100		
		- 4,5 m	kg											
	2500 mm	7,5 m	kg										
		6,0 m	kg	*2350	2150		*2600	2200					
		4,5 m	kg	*2250	1750		3150	2200					
		3,0 m	kg	2200	1500		3000	2100	4700	3250	*8050	6000	
		1,5 m	kg	2100	1450		2900	2000	4450	3000	8450	5250	
		0,0 m	kg	2200	1500		2850	1900	4250	2850	8100	4950	
		- 1,5 m	kg	2400	1650		2750	1850	4150	2750	8000	4900	*5800	*5800
		- 3,0 m	kg	3050	2100				4200	2750	*7400	4950		
		- 4,5 m	kg											
	3000 mm	7,5 m	kg	*2400	*2400								
		6,0 m	kg	*2100	1800		3150	2250					
		4,5 m	kg	*2000	1500		3150	2200					
		3,0 m	kg	1950	1350	2100 1450	3000	2100	4750	3300			
		1,5 m	kg	1900	1250	2050 1400	2850	1950	4450	3000	8600	5350	
		0,0 m	kg	1950	1300	2000 1350	2750	1850	4200	2750	8000	4900	
		- 1,5 m	kg	2100	1400		2700	1800	4050	2650	7850	4800	*5000	*5000
		- 3,0 m	kg	2550	1700		2700	1800	4050	2650	7950	4800	*8150	*8150
		- 4,5 m	kg											

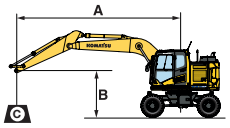

A – Bereik vanaf zwenkmiddelpunt

B – Hoogte bakhaak

C – Hefvermogen incl. baklink en bakcilinder

– Hefvermogen over voorkant

– Hefvermogen over zijkant

– Hefvermogen bij maximaal bereik

Blad voor of achter	2100 mm	7,5 m	kg										
		6,0 m	kg	*2850	*2850								
		4,5 m	kg	*2650	2250		*4100	2550	*5150	4000			
		3,0 m	kg	*2650	1950		*4850	2500	*6000	3800	*8850	7000	
		1,5 m	kg	*2850	1900		*5100	2400	*6800	3550			
		0,0 m	kg	*3200	1950		*5100	2300	*7000	3400	*7700	6100	
		- 1,5 m	kg	*3900	2200		*4450	2300	*6400	3350	*9200	6100	*6350	*6350
		- 3,0 m	kg	*3500	2850				*4550	3450	*6500	6250		
		- 4,5 m	kg											
	2500 mm	7,5 m	kg										
		6,0 m	kg	*2350	*2350		*2600	2550					
		4,5 m	kg	*2250	2050		*4150	2550					
		3,0 m	kg	*2250	1800		*4650	2500	*5650	3850	*8050	7200	
		1,5 m	kg	*2350	1750		*5000	2400	*6650	3600	*10000	6450	
		0,0 m	kg	*2650	1800		*5150	2300	*7000	3400	*8150	6100	
		- 1,5 m	kg	*3200	1950		*4700	2250	*6650	3300	*9700	6050	*5800	*5800
		- 3,0 m	kg	*3550	2500				*5200	3350	*7400	6150		
		- 4,5 m	kg											
	3000 mm	7,5 m	kg	*2400	*2400								
		6,0 m	kg	*2100	*2100		*3400	2600					
		4,5 m	kg	*2000	1800		*4000	2600					
		3,0 m	kg	*2000	1600	*3100 1750	*4350	2500	*5150	3900			
		1,5 m	kg	*2050	1550	*3700 1650	*4750	2350	*6250	3600	*9700	6550	
		0,0 m	kg	*2300	1550	*3450 1650	*5000	2250	*6850	3350	*8500	6050	
		- 1,5 m	kg	*2650	1700		*4850	2200	*6750	3250	*10150	5900	*5000	*5000
		- 3,0 m	kg	*3350	2100		*3800	2200	*5700	3250	*8350	5950	*8150	*8150
		- 4,5 m	kg											

Door het verbindingsstuk of de cilinder te verwijderen, kan het hefvermogen met de respectievelijke gewichten worden verhoogd.

* Het laadvermogen wordt eerder beperkt door het hydraulisch systeem dan door stabiliteit. Hefvermogens zijn gebaseerd op ISO standaard 10567. Hefvermogens overschrijden de volgende percentages niet: 87% van het hydraulisch hefvermogen, 75% van het kantelvermogen.

Achterste stabilisator	2100 mm	7,5 m	kg										
		6,0 m	kg	*2850	*2850								
		4,5 m	kg	*2650	*2650		*4100	3100	*5150	4850			
		3,0 m	kg	*2650	2400		*4850	3000	*6000	4650	*8850	*8850	
		1,5 m	kg	*2850	2300		*5100	2900	*6800	4400			
		0,0 m	kg	*3200	2400		*5100	2850	*7000	4250	*7700	*7700	
		- 1,5 m	kg	*3900	2700		*4450	2850	*6400	4200	*9200	7950	*6350	*6350
		- 3,0 m	kg	*3500	*3500				*4550	4250	*6500	*6500		
		- 4,5 m	kg											
	2500 mm	7,5 m	kg										
		6,0 m	kg	*2350	*2350		*2600	*2600					
		4,5 m	kg	*2250	*2250		*4150	3150					
		3,0 m	kg	*2250	2250		*4650	3050	*5650	4700	*8050	*8050	
		1,5 m	kg	*2350	2150		*5000	2950	*6650	4450	*10000	8300	
		0,0 m	kg	*2650	2200		*5150	2850	*7000	4250	*8150	7950	
		- 1,5 m	kg	*3200	2450		*4700	2800	*6650	4200	*9700	7850	*5800	*5800
		- 3,0 m	kg	*3550	3100				*5200	4200	*7400	*7400		
		- 4,5 m	kg											
	3000 mm	7,5 m	kg	*2400	*2400								
		6,0 m	kg	*2100	*2100		*3400	3150					
		4,5 m	kg	*2000	*2000		*4000	3150					
		3,0 m	kg	*2000	1950	*3100 2100	*4350	3000	*5150	4750			
		1,5 m	kg	*2050	1900	*3700 2100	*4750	2900	*6250	4450	*9700	8450	
		0,0 m	kg	*2300	1950	*3450 2050	*5000	2800	*6850	4200	*8500	7950	
		- 1,5 m	kg	*2650	2100		*4850	2700	*6750	4050	*10150	7800	*5000	*5000
		- 3,0 m	kg	*3350	2550		*3800	2700	*5700	4050	*8350	7800	*8150	*8150
		- 4,5 m	kg											

Armlengte		A / B		7,5 m		6,0 m		4,5 m		3,0 m		1,5 m	
Stabilisator + blad	2100 mm	7,5 m	kg										
		6,0 m	kg	*2850	*2850								
		4,5 m	kg	*2650	*2650			*4100	3850	*5150	*5150		
		3,0 m	kg	*2650	*2650			*4850	3750	*6000	5850	*8850	*8850
		1,5 m	kg	*2850	*2850			*5100	3650	*6800	5550		
		0,0 m	kg	*3200	3000			*5100	3600	*7000	5400	*7700	*7700
		- 1,5 m	kg	*3900	3350			*4450	3550	*6400	5350	*9200	*9200	*6350	*6350
		- 3,0 m	kg	*3500	*3500					*4550	*4550	*6500	*6500		
		- 4,5 m	kg										
	2500 mm	7,5 m	kg										
		6,0 m	kg	*2350	*2350			*2600	*2600				
		4,5 m	kg	*2250	*2250			*4150	3900				
		3,0 m	kg	*2250	*2250			*4650	3750	*5650	*5650	*8050	*8050		
		1,5 m	kg	*2350	*2350			*5000	3650	*6650	5600	*10000	*10000		
		0,0 m	kg	*2650	*2650			*5150	3550	*7000	5400	*8150	*8150		
		- 1,5 m	kg	*3200	3050			*4700	3500	*6650	5300	*9700	*9700	*5800	*5800
		- 3,0 m	kg	*3550	*3550					*5200	*5200	*7400	*7400		
		- 4,5 m	kg										
	3000 mm	7,5 m	kg	*2400	*2400								
		6,0 m	kg	*2100	*2100			*3400	*3400				
		4,5 m	kg	*2000	*2000			*4000	3900				
		3,0 m	kg	*2000	*2000	*3100	2650	*4350	3750	*5150	*5150		
		1,5 m	kg	*2050	*2050	*3700	2600	*4750	3600	*6250	5600	*9700	*9700		
		0,0 m	kg	*2300	*2300	*3450	2550	*5000	3500	*6850	5400	*8500	*8500		
		- 1,5 m	kg	*2650	*2650			*4850	3450	*6750	5250	*10150	*10150	*5000	*5000
		- 3,0 m	kg	*3350	3250			*3800	3450	*5700	5250	*8350	*8350	*8150	*8150
		- 4,5 m	kg										

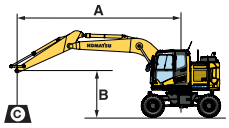

A – Bereik vanaf zwenkmiddelpunt

B – Hoogte bakhaak

C – Hefvermogen incl. baklink en bakcilinder

– Hefvermogen over voorkant

– Hefvermogen over zijkant

– Hefvermogen bij maximaal bereik

Stempelpoten voor + achter	2100 mm	7,5 m	kg										
		6,0 m	kg	*2850	*2850								
		4,5 m	kg	*2650	*2650			*4100	*4100	*5150	*5150		
		3,0 m	kg	*2650	*2650			*4850	4500	*6000	*6000	*8850	*8850
		1,5 m	kg	*2850	*2850			*5100	4400	*6800	*6800		
		0,0 m	kg	*3200	*3200			*5100	4350	*7000	6650	*7700	*7700
		- 1,5 m	kg	*3900	*3900			*4450	4300	*6400	*6400	*9200	*9200	*6350	*6350
		- 3,0 m	kg	*3500	*3500					*4550	*4550	*6500	*6500		
		- 4,5 m	kg										
	2500 mm	7,5 m	kg										
		6,0 m	kg	*2350	*2350			*2600	*2600				
		4,5 m	kg	*2250	*2250			*4150	*4150				
		3,0 m	kg	*2250	*2250			*4650	4550	*5650	*5650	*8050	*8050		
		1,5 m	kg	*2350	*2350			*5000	4400	*6650	*6650	*10000	*10000		
		0,0 m	kg	*2650	*2650			*5150	4350	*7000	6700	*8150	*8150		
		- 1,5 m	kg	*3200	*3200			*4700	4250	*6650	6600	*9700	*9700	*5800	*5800
		- 3,0 m	kg	*3550	*3550					*5200	*5200	*7400	*7400		
		- 4,5 m	kg										
	3000 mm	7,5 m	kg	*2400	*2400								
		6,0 m	kg	*2100	*2100			*3400	*3400				
		4,5 m	kg	*2000	*2000			*4000	*4000				
		3,0 m	kg	*2000	*2000	*3100	*3100	*4350	*4350	*5150	*5150		
		1,5 m	kg	*2050	*2050	*3700	3150	*4750	4400	*6250	*6250	*9700	*9700		
		0,0 m	kg	*2300	*2300	*3450	3100	*5000	4250	*6850	6650	*8500	*8500		
		- 1,5 m	kg	*2650	*2650			*4850	4200	*6750	6500	*10150	*10150	*5000	*5000
		- 3,0 m	kg	*3350	*3350			*3800	*3800	*5700	*5700	*8350	*8350	*8150	*8150
		- 4,5 m	kg										

Door het verbindingsstuk of de cilinder te verwijderen, kan het hefvermogen met de respectievelijke gewichten worden verhoogd.

* Het laadvermogen wordt eerder beperkt door het hydraulisch systeem dan door stabiliteit. Hefvermogens zijn gebaseerd op ISO-standaard 10567. Hefvermogens overschrijden de volgende percentages niet: 87% van het hydraulisch vermogen, 75% van het kantelvermogen.

Hefvermogen / tweedelige giek / breedte onderwagen 2,55 m

Zonder stabilisator

Armlengte		A / B		⊗		7,5 m		6,0 m		4,5 m		3,0 m		1,5 m	
	2100 mm	7,5 m	kg	*3550	3300					*3900	3400				
		6,0 m	kg	*2950	2100			3100	2150	*4050	3450				
		4,5 m	kg	2450	1700			3100	2150	4850	3350				
		3,0 m	kg	2200	1500			3000	2050	4600	3150				
		1,5 m	kg	2100	1450			2850	1950	4350	2850				
		0,0 m	kg	2150	1500			2800	1900	4200	2750				
		- 1,5 m	kg	2400	1650			2750	1850	4150	2700	8000	4850		
		- 3,0 m	kg												
		- 4,5 m	kg												
	2500 mm	7,5 m	kg	*2850	2750					*3900	3500				
		6,0 m	kg	*2400	1900			3150	2200						
		4,5 m	kg	2250	1550			3100	2150	4950	3400				
		3,0 m	kg	2000	1350	2100	1450	3000	2100	4650	3150				
		1,5 m	kg	1950	1350	2100	1400	2850	1950	4350	2900				
		0,0 m	kg	2000	1350	2050	1350	2800	1850	4200	2750	*5450	4800		
		- 1,5 m	kg	2200	1500			2700	1800	4100	2700	7950	4800		
		- 3,0 m	kg	2850	1950					4150	2700				
		- 4,5 m	kg												
	3000 mm	7,5 m	kg	*2400	2200										
		6,0 m	kg	*2100	1650			3150	2250						
		4,5 m	kg	1950	1350	2150	1500	3150	2150	*3850	3450				
		3,0 m	kg	1800	1200	2100	1400	3000	2050	4700	3200				
		1,5 m	kg	1750	1150	2050	1350	2850	1950	4350	2900				
		0,0 m	kg	1800	1200	1950	1300	2700	1800	4100	2700	*5650	4750		
		- 1,5 m	kg	1950	1300	1950	1300	2650	1750	4000	2550	7800	4650	*3900	*3900
		- 3,0 m	kg	2300	1500			2700	1750	4050	2600	*7800	4700		
		- 4,5 m	kg												

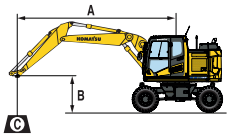

A – Bereik vanaf zwenkmiddelpunt

B – Hoogte bakhaak

C – Hefvermogen incl. baklink en bakcilinder

– Hefvermogen over voorkant

– Hefvermogen over zijkant

– Hefvermogen bij maximaal bereik

Blad voor of achter

Armlengte		A / B		⊗		7,5 m		6,0 m		4,5 m		3,0 m		1,5 m	
	2100 mm	7,5 m	kg	*3550	*3550					*3900	*3900				
		6,0 m	kg	*2950	2500			*3200	2550	*4050	*4050				
		4,5 m	kg	*2700	2000			*4150	2550	*5250	3950				
		3,0 m	kg	*2650	1800			*4400	2450	*5950	3750				
		1,5 m	kg	*2750	1750			*4750	2350	*6850	3450				
		0,0 m	kg	*3000	1800			*5000	2250	*6900	3300				
		- 1,5 m	kg	*3550	1950			*4400	2250	*6150	3300	*8500	6000		
		- 3,0 m	kg												
		- 4,5 m	kg												
	2500 mm	7,5 m	kg	*2850	*2850					*3900	*3900				
		6,0 m	kg	*2400	2250			*3800	2600						
		4,5 m	kg	*2300	1850			*4000	2550	*5000	4050				
		3,0 m	kg	*2250	1650	*3400	1750	*4250	2450	*5650	3750				
		1,5 m	kg	*2300	1600	*3650	1700	*4600	2350	*6650	3500				
		0,0 m	kg	*2550	1650	*3400	1650	*5000	2250	*6950	3300	*5450	*5450		
		- 1,5 m	kg	*2950	1800			*4650	2250	*6400	3250	*8600	5950		
		- 3,0 m	kg	*3400	2350					*5000	3300				
		- 4,5 m	kg												
	3000 mm	7,5 m	kg	*2400	*2400										
		6,0 m	kg	*2100	1950			*3700	2600						
		4,5 m	kg	*2000	1650	*3100	1750	*3800	2550	*3850	*3850				
		3,0 m	kg	*2000	1450	*3300	1700	*4000	2450	*5300	3800				
		1,5 m	kg	*2000	1400	*3400	1650	*4350	2300	*6150	3500				
		0,0 m	kg	*2200	1450	*3650	1600	*4750	2200	*6800	3300	*5650	*5650		
		- 1,5 m	kg	*2500	1550	*3300	1600	*4750	2100	*6550	3150	*7800	5800	*3900	*3900
		- 3,0 m	kg	*2850	1850			*3850	2150	*5500	3150	*7800	5850		
		- 4,5 m	kg												

Door het verbindingsstuk of de cilinder te verwijderen, kan het hefvermogen met de respectievelijke gewichten worden verhoogd.

* Het laadvermogen wordt eerder beperkt door het hydraulisch systeem dan door stabiliteit. Hefvermogens zijn gebaseerd op ISO standaard 10567. Hefvermogens overschrijden de volgende percentages niet: 87% van het hydraulisch hefvermogen, 75% van het kantelvermogen.

Achterste stabilisator

Armlengte		A / B		⊗		7,5 m		6,0 m		4,5 m		3,0 m		1,5 m	
	2100 mm	7,5 m	kg	*3550	*3550					*3900	*3900				
		6,0 m	kg	*2950	*2950			*3200	3100	*4050	*4050				
		4,5 m	kg	*2700	2450			*4150	3100	*5250	4850				
		3,0 m	kg	*2650	2200			*4400	3000	*5950	4600				
		1,5 m	kg	*2750	2100			*4750	2850	*6850	4350				
		0,0 m	kg	*3000	2200			*5000	2800	*6900	4200				
		- 1,5 m	kg	*3550	2450			*4400	2800	*6150	4150	*8500	7850		
		- 3,0 m	kg												
		- 4,5 m	kg												
	2500 mm	7,5 m	kg	*2850	*2850					*3900	*3900				
		6,0 m	kg	*2400	*2400			*3800	3150						
		4,5 m	kg	*2300	2250			*4000	3150	*5000	4900				
		3,0 m	kg	*2250	2050	*3400	2100	*4250	3000	*5650	4650				
		1,5 m	kg	*2300	1950	*3650	2100	*4600	2900	*6650	4350				
		0,0 m	kg	*2550	2000	*3400	2050	*5000	2800	*6950	4200	*5450	*5450		
		- 1,5 m	kg	*2950	2250			*4650	2750	*6400	4100	*8600	7800		
		- 3,0 m	kg	*3400	2900					*5000	4150				
		- 4,5 m	kg												
	3000 mm	7,5 m	kg	*2400	*2400										
		6,0 m	kg	*2100	*2100			*3700	3150						
		4,5 m	kg	*2000	2000	*3100	2150	*3800	3150	*3850	*3850				
		3,0 m	kg	*2000	1800	*3300	2100	*4000	3000	*5300	4650				
		1,5 m	kg	*2000	1750	*3400	2050	*4350	2850	*6150	4350				
		0,0 m	kg	*2200	1800	*3650	2000	*4750	2750	*6800	4100	*5650	*5650		
		- 1,5 m	kg	*2500	1950	*3300	1950	*4750	2700	*6550	4000	*7800	7650	*3900	*3900
		- 3,0 m	kg	*2850	2350			*3850	2700	*5500	4050	*7800	7700		
		- 4,5 m	kg												

Stabilisator + blad

Armlengte		A / B		⊗		7,5 m		6,0 m		4,5 m		3,0 m		1,5 m	
	2100 mm	7,5 m	kg	*3550	*3550					*3900	*3900				
		6,0 m	kg	*2950	*2950			*3200	*3200	*4050	*4050				
		4,5 m	kg	*2700	*2700			*4150	3850	*5250	*5250				
		3,0 m	kg	*2650	*2650			*4400	3750	*5950	5800				
		1,5 m	kg	*2750	2700			*4750	3600	*6850	5500				
		0,0 m	kg	*3000	2750			*5000	3550	*6900	5350				
		- 1,5 m	kg	*3550	3100			*4400	3500	*6150	5300	*8500	*8500		
		- 3,0 m	kg												
		- 4,5 m	kg												
	2500 mm	7,5 m	kg	*2850	*2850					*3900	*3900				
		6,0 m	kg	*2400	*2400			*3800	*3800						
		4,5 m	kg	*2300	*2300			*4000	3850	*5000	*5000				
		3,0 m	kg	*2250	*2250	*3400	2700	*4250	3750	*5650	*5650				
		1,5 m	kg	*2300	*2300	*3650	2600	*4600	3600	*6650	5550				
		0,0 m	kg	*2550	2550	*3400	2550	*5000	3500	*6950	5350	*5450	*5450		
		- 1,5 m	kg	*2950	2800			*4650	3450	*6400	5250	*8600	*8600		
		- 3,0 m	kg	*3400	*3400					*5000	*5000				
		- 4,5 m	kg												
	3000 mm	7,5 m	kg	*2400	*2400										
		6,0 m	kg	*2100	*2100			*3700	*3700						
		4,5 m	kg	*2000	*2000	*3100	2700	*3800	*3800	*3850	*3850				
		3,0 m	kg	*2000	*2000	*3300	2650	*4000	3750	*5300	*5300				
		1,5 m	kg	*2000	*2000	*3400	2550	*4350	3600	*6150	5550				
		0,0 m	kg	*2200	*2200	*3650	2550	*4750	3450	*6800	5300	*5650	*5650		
		- 1,5 m	kg	*2500	2450	*3300	2500	*4750	3400	*6550	5200	*7800	*7800	*3900	*3900
		- 3,0 m	kg	*2850	*2850			*3850	3450	*5500	5200	*7800	*7800		
		- 4,5 m	kg												

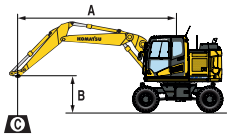

A – Bereik vanaf zwenkmiddelpunt

B – Hoogte bakhaak

C – Hefvermogen incl. baklink en bakcilinder

– Hefvermogen over voorkant

– Hefvermogen over zijkant

– Hefvermogen bij maximaal bereik

Stempelpoten voor + achter

Armlengte		A / B		⊗		7,5 m		6,0 m		4,5 m		3,0 m		1,5 m	
	2100 mm	7,5 m	kg	*3550	*3550					*3900	*3900				
		6,0 m	kg	*2950	*2950			*3200	*3200	*4050	*4050				
		4,5 m	kg	*2700	*2700			*4150	*4150	*5250	*5250				
		3,0 m	kg	*2650	*2650			*4400	*4400	*5950	*5950				
		1,5 m	kg	*2750	*2750			*4750	4350	*6850	6800				
		0,0 m	kg	*3000	*3000			*5000	4300	*6900	6600				
		- 1,5 m	kg	*3550	*3550			*4400	4300	*6150	*6150	*8500	*8500		
		- 3,0 m	kg												
		- 4,5 m	kg												
	2500 mm	7,5 m	kg	*2850	*2850					*3900	*3900				
		6,0 m	kg	*2400	*2400			*3800	*3800						
		4,5 m	kg	*2300	*2300			*4000	*4000	*5000	*5000				
		3,0 m	kg	*2250	*2250	*3400	3200	*4250	*4250	*5650	*5650				
		1,5 m	kg	*2300	*2300	*3650	3150	*4600	4400	*6650	*6650				
		0,0 m	kg	*2550	*2550	*3400	3150	*5000	4300	*6950	6600	*5450	*5450		
		- 1,5 m	kg	*2950	*2950			*4650	4250	*6400	*6400	*8600	*8600		
		- 3,0 m	kg	*3400	*3400					*5000	*5000				
		- 4,5 m	kg												
	3000 mm	7,5 m	kg	*2400	*2400										
		6,0 m	kg	*2100	*2100			*3700	*3700						
		4,5 m	kg	*2000	*2000	*3100	*3100	*3800	*3800	*3850	*3850				
		3,0 m	kg	*2000	*2000	*3300	3200	*4000	*4000	*5300	*5300				
		1,5 m	kg	*2000	*2000	*3400	3150	*4350	4350	*6150	*6150				
		0,0 m	kg	*2200	*2200	*3650	3050	*4750	4200	*6800	6600	*5650	*5650		
		- 1,5 m	kg	*2500	*2500	*3300	3050	*4750	4200	*6550	6450	*7800	*7800	*3900	*3900
		- 3,0 m	kg	*2850	*2850			*3850	*3850	*5500	*5500	*7800	*7800		
		- 4,5 m	kg												

Door het verbindingsstuk of de cilinder te verwijderen, kan het hefvermogen met de respectievelijke gewichten worden verhoogd.

* Het laadvermogen wordt eerder beperkt door het hydraulisch systeem dan door stabiliteit. Hefvermogens zijn gebaseerd op ISO-standaard 10567. Hefvermogens overschrijden de volgende percentages niet: 87% van het hydraulisch vermogen, 75% van het kantelvermogen.

Hefvermogen / eendelige giek / breedte onderwagen 2,75 m

Armlengte		A / B			7,5 m		6,0 m		4,5 m		3,0 m		1,5 m	
Zonder stabilisator	2100 mm	7,5 m	kg											
		6,0 m	kg	*2850	2700									
		4,5 m	kg	*2650	2100			3150	2400	4950	3800			
		3,0 m	kg	2450	1850			3050	2350	4750	3600	*8850	6600	
		1,5 m	kg	2350	1800			2950	2250	4500	3350			
		0,0 m	kg	2400	1800			2850	2150	4350	3200	*7700	5700	
		- 1,5 m	kg	2700	2050			2850	2150	4250	3150	8250	5700	*6350	*6350
		- 3,0 m	kg	*3500	2700					4350	3200	*6500	5850		
		- 4,5 m	kg												
	2500 mm	7,5 m	kg											
		6,0 m	kg	*2350	*2350			*2600	2450					
		4,5 m	kg	*2250	1950			3150	2450					
		3,0 m	kg	*2250	1700			3100	2350	4800	3600	*8050	6750	
		1,5 m	kg	2150	1650			3000	2250	4500	3400	8600	6050	
		0,0 m	kg	2250	1650			2850	2150	4350	3200	*8150	5700	
		- 1,5 m	kg	2450	1850			2850	2100	4250	3150	8150	5700	*5800	*5800
		- 3,0 m	kg	3150	2350					4300	3150	*7400	5750		
		- 4,5 m	kg												
	3000 mm	7,5 m	kg	*2400	*2400									
		6,0 m	kg	*2100	2050			3200	2500					
		4,5 m	kg	*2000	1700			3150	2450					
		3,0 m	kg	*2000	1500	2150	1650	3100	2350	4850	3650			
		1,5 m	kg	1950	1450	2100	1600	2950	2250	4500	3400	8750	6150	
		0,0 m	kg	1950	1500	2050	1500	2850	2100	4300	3150	8150	5700		
		- 1,5 m	kg	2150	1600			2750	2050	4150	3050	8000	5550	*5000	*5000
		- 3,0 m	kg	2600	1950			2750	2100	4150	3000	8100	5550	*8150	*8150
		- 4,5 m	kg												
Blad voor of achter	2100 mm	7,5 m	kg											
		6,0 m	kg	*2850	*2850									
		4,5 m	kg	*2650	2500			*4100	2850	*5150	4500			
		3,0 m	kg	*2650	2200			*4850	2750	*6000	4250	*8850	8000	
		1,5 m	kg	*2850	2100			*5100	2700	*6800	4000			
		0,0 m	kg	*3200	2200			*5100	2600	*7000	3850	*7700	7050	
		- 1,5 m	kg	*3900	2450			*4450	2550	*6400	3800	*9200	7050	*6350	*6350
		- 3,0 m	kg	*3500	3250					*4550	3850	*6500	*6500		
		- 4,5 m	kg												
	2500 mm	7,5 m	kg											
		6,0 m	kg	*2350	*2350			*2600	*2600					
		4,5 m	kg	*2250	*2250			*4150	2850					
		3,0 m	kg	*2250	2050			*4650	2800	*5650	4300	*8050	*8050	
		1,5 m	kg	*2350	1950			*5000	2700	*6650	4050	*10000	7400	
		0,0 m	kg	*2650	2000			*5150	2550	*7000	3850	*8150	7050	
		- 1,5 m	kg	*3200	2250			*4700	2550	*6650	3750	*9700	7000	*5800	*5800
		- 3,0 m	kg	*3550	2800					*5200	3800	*7400	7050		
		- 4,5 m	kg												
	3000 mm	7,5 m	kg	*2400	*2400									
		6,0 m	kg	*2100	*2100			*3400	2900					
		4,5 m	kg	*2000	*2000			*4000	2850					
		3,0 m	kg	*2000	1800	*3100	1950	*4350	2800	*5150	4350			
		1,5 m	kg	*2050	1750	*3700	1900	*4750	2650	*6250	4050	*9700	7550	
		0,0 m	kg	*2300	1800	*3450	1850	*5000	2550	*6850	3800	*8500	7000	
		- 1,5 m	kg	*2650	1950			*4850	2450	*6750	3700	*10150	6850	*5000	*5000
		- 3,0 m	kg	*3350	2350			*3800	2500	*5700	3700	*8350	6900	*8150	*8150
		- 4,5 m	kg												
Achterste stabilisator	2100 mm	7,5 m	kg											
		6,0 m	kg	*2850	*2850									
		4,5 m	kg	*2650	*2650			*4100	3450	*5150	*5150			
		3,0 m	kg	*2650	*2650			*4850	3350	*6000	5200	*8850	*8850	
		1,5 m	kg	*2850	2550			*5100	3250	*6800	4950			
		0,0 m	kg	*3200	2650			*5100	3150	*7000	4750	*7700	*7700	
		- 1,5 m	kg	*3900	3000			*4450	3150	*6400	4700	*9200	9150	*6350	*6350
		- 3,0 m	kg	*3500	*3500					*4550	*4550	*6500	*6500		
		- 4,5 m	kg												
	2500 mm	7,5 m	kg											
		6,0 m	kg	*2350	*2350			*2600	*2600					
		4,5 m	kg	*2250	*2250			*4150	3450					
		3,0 m	kg	*2250	*2250			*4650	3350	*5650	5250	*8050	*8050	
		1,5 m	kg	*2350	*2350			*5000	3250	*6650	4950	*10000	9500	
		0,0 m	kg	*2650	2450			*5150	3150	*7000	4750	*8150	*8150	
		- 1,5 m	kg	*3200	2700			*4700	3150	*6650	4650	*9700	9050	*5800	*5800
		- 3,0 m	kg	*3550	3450					*5200	4700	*7400	*7400		
		- 4,5 m	kg												
	3000 mm	7,5 m	kg	*2400	*2400									
		6,0 m	kg	*2100	*2100			*3400	*3400					
		4,5 m	kg	*2000	*2000			*4000	3450					
		3,0 m	kg	*2000	*2000	*3100	2400	*4350	3350	*5150	*5150			
		1,5 m	kg	*2050	*2050	*3700	2300	*4750	3250	*6250	4950	*9700	9650	
		0,0 m	kg	*2300	2150	*3450	2250	*5000	3100	*6850	4700	*8500	*8500	
		- 1,5 m	kg	*2650	2400			*4850	3050	*6750	4600	*10150	8900	*5000	*5000
		- 3,0 m	kg	*3350	2850			*3800	3050	*5700	4600	*8350	*8350	*8150	*8150
		- 4,5 m	kg												

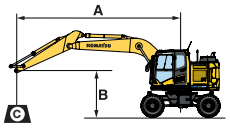

A – Bereik vanaf zwenkmiddelpunt

B – Hoogte bakhaak

C – Hefvermogen incl. baklink en bakcilinder

– Hefvermogen over voorkant

– Hefvermogen over zijkant

– Hefvermogen bij maximaal bereik

Door het verbindingsstuk of de cilinder te verwijderen, kan het hefvermogen met de respectievelijke gewichten worden verhoogd.

* Het laadvermogen wordt eerder beperkt door het hydraulisch systeem dan door stabiliteit. Hefvermogens zijn gebaseerd op ISO standaard 10567. Hefvermogens overschrijden de volgende percentages niet: 87% van het hydraulisch hefvermogen, 75% van het kantelvermogen.

Armlengte		A / B			7,5 m		6,0 m		4,5 m		3,0 m		1,5 m	
Stabilisator + blad	2100 mm	7,5 m	kg											
		6,0 m	kg	*2850	*2850									
		4,5 m	kg	*2650	*2650			*4100	*4100	*5150	*5150			
		3,0 m	kg	*2650	*2650			*4850	4150	*6000	*6000	*8850	*8850	
		1,5 m	kg	*2850	*2850			*5100	4050	*6800	6250			
		0,0 m	kg	*3200	*3200			*5100	3950	*7000	6050	*7700	*7700	
		- 1,5 m	kg	*3900	3750			*4450	3950	*6400	6000	*9200	*9200	*6350	*6350
		- 3,0 m	kg	*3500	*3500					*4550	*4550	*6500	*6500		
		- 4,5 m	kg												
	2500 mm	7,5 m	kg											
		6,0 m	kg	*2350	*2350			*2600	*2600					
		4,5 m	kg	*2250	*2250			*4150	*4150					
		3,0 m	kg	*2250	*2250			*4650	4200	*5650	*5650	*8050	*8050	
		1,5 m	kg	*2350	*2350			*5000	4050	*6650	6300	*10000	*10000	
		0,0 m	kg	*2650	*2650			*5150	3950	*7000	6050	*8150	*8150	
		- 1,5 m	kg	*3200	*3200			*4700	3900	*6650	6000	*9700	*9700	*5800	*5800
		- 3,0 m	kg	*3550	*3550					*5200	*5200	*7400	*7400		
		- 4,5 m	kg												
	3000 mm	7,5 m	kg	*2400	*2400									
		6,0 m	kg	*2100	*2100			*3400	*3400					
		4,5 m	kg	*2000	*2000			*4000	*4000					
		3,0 m	kg	*2000	*2000	*3100	2950	*4350	4200	*5150	*5150			
		1,5 m	kg	*2050	*2050	*3700	2850	*4750	4050	*6250	*6250	*9700	*9700	
		0,0 m	kg	*2300	*2300	*3450	2850	*5000	3900	*6850	6000	*8500	*8500	
		- 1,5 m	kg	*2650	*2650			*4850	3850	*6750	5900	*10150	*10150	*5000	*5000
		- 3,0 m	kg	*3350	*3350			*3800	*3800	*5700	*5700	*8350	*8350	*8150	*8150
		- 4,5 m	kg												

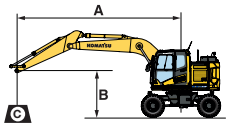

A – Bereik vanaf zwenkmiddelpunt

B – Hoogte bakhaak

C – Hefvermogen incl. baklink en bakcilinder

– Hefvermogen over voorkant

– Hefvermogen over zijkant

– Hefvermogen bij maximaal bereik

Stempelpoten voor + achter	2100 mm	7,5 m	kg											
		6,0 m	kg	*2850	*2850									
		4,5 m	kg	*2650	*2650			*4100	*4100	*5150	*5150			
		3,0 m	kg	*2650	*2650			*4850	*4850	*6000	*6000	*8850	*8850	
		1,5 m	kg	*2850	*2850			*5100	4850	*6800	*6800			
		0,0 m	kg	*3200	*3200			*5100	4800	*7000	*7000	*7700	*7700	
		- 1,5 m	kg	*3900	*3900			*4450	*4450	*6400	*6400	*9200	*9200	*6350	*6350
		- 3,0 m	kg	*3500	*3500					*4550	*4550	*6500	*6500		
		- 4,5 m	kg												
	2500 mm	7,5 m	kg											
		6,0 m	kg	*2350	*2350			*2600	*2600					
		4,5 m	kg	*2250	*2250			*4150	*4150					
		3,0 m	kg	*2250	*2250			*4650	*4650	*5650	*5650	*8050	*8050	
		1,5 m	kg	*2350	*2350			*5000	4850	*6650	*6650	*10000	*10000	
		0,0 m	kg	*2650	*2650			*5150	4800	*7000	*7000	*8150	*8150	
		- 1,5 m	kg	*3200	*3200			*4700	4700	*6650	*6650	*9700	*9700	*5800	*5800
		- 3,0 m	kg	*3550	*3550					*5200	*5200	*7400	*7400		
		- 4,5 m	kg												
	3000 mm	7,5 m	kg	*2400	*2400									
		6,0 m	kg	*2100	*2100			*3400	*3400					
		4,5 m	kg	*2000	*2000			*4000	*4000					
		3,0 m	kg	*2000	*2000	*3100	*3100	*4350	*4350	*5150	*5150			
		1,5 m	kg	*2050	*2050	*3700	3450	*4750	*4750	*6250	*6250	*9700	*9700	
		0,0 m	kg	*2300	*2300	*3450	3400	*5000	4700	*6850	*6850	*8500	*8500	
		- 1,5 m	kg	*2650	*2650			*4850	4650	*6750	*6750	*10150	*10150	*5000	*5000
		- 3,0 m	kg	*3350	*3350			*3800	*3800	*5700	*5700	*8350	*8350	*8150	*8150
		- 4,5 m	kg												

Door het verbindingsstuk of de cilinder te verwijderen, kan het hefvermogen met de respectievelijke gewichten worden verhoogd.

* Het laadvermogen wordt eerder beperkt door het hydraulisch systeem dan door stabiliteit. Hefvermogens zijn gebaseerd op ISO-standaard 10567. Hefvermogens overschrijden de volgende percentages niet: 87% van het hydraulisch vermogen, 75% van het kantelvermogen.

Hefvermogen / tweedelige giek / breedte onderwagen 2,75 m

Zonder stabilisator

Armlengte		A / B		⊗		7,5 m		6,0 m		4,5 m		3,0 m		1,5 m	
	2100 mm	7,5 m	kg	*3550	*3550					*3900	3800				
		6,0 m	kg	*2950	2400			3150	2400	*4050	3900				
		4,5 m	kg	2500	1900			3150	2400	4950	3750				
		3,0 m	kg	2250	1700			3050	2300	4650	3500				
		1,5 m	kg	2150	1650			2950	2200	4400	3300				
		0,0 m	kg	2250	1650			2850	2100	4250	3150				
		- 1,5 m	kg	2500	1850			2850	2100	4200	3100	8150	5650		
		- 3,0 m	kg												
		- 4,5 m	kg												
	2500 mm	7,5 m	kg	*2850	*2850					*3900	*3900				
		6,0 m	kg	*2400	2100			3200	2450						
		4,5 m	kg	*2300	1750			3150	2400	*5000	3800				
		3,0 m	kg	2100	1550	2150	1650	3050	2350	4750	3600				
		1,5 m	kg	2000	1500	2100	1600	2950	2200	4450	3300				
		0,0 m	kg	2050	1500	2100	1550	2850	2100	4250	3150	*5450	*5450		
		- 1,5 m	kg	2250	1700			2800	2100	4200	3050	8100	5550		
		- 3,0 m	kg	2950	2200					4200	3100				
		- 4,5 m	kg												
	3000 mm	7,5 m	kg	*2400	*2400										
		6,0 m	kg	*2100	1800			3250	2500						
		4,5 m	kg	2000	1500	2200	1650	3150	2400	*3850	*3850				
		3,0 m	kg	1800	1350	2150	1600	3050	2300	4800	3600				
		1,5 m	kg	1800	1350	2100	1550	2900	2200	4450	3300				
		0,0 m	kg	1800	1350	2000	1500	2800	2050	4200	3050	*5650	5500		
		- 1,5 m	kg	1950	1450	2000	1500	2700	2000	4100	3000	*7800	5400	*3900	*3900
		- 3,0 m	kg	2350	1750			2700	2000	4100	3000	*7800	5500		
		- 4,5 m	kg												

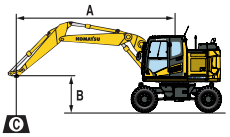

A – Bereik vanaf zwenkmiddelpunt

B – Hoogte bakhaak

C – Hefvermogen incl. baklink en bakcilinder

– Hefvermogen over voorkant

– Hefvermogen over zijkant

– Hefvermogen bij maximaal bereik

Blad voor of achter

Armlengte		A / B		⊗		7,5 m		6,0 m		4,5 m		3,0 m		1,5 m	
	2100 mm	7,5 m	kg	*3550	*3550					*3900	*3900				
		6,0 m	kg	*2950	2800			*3200	2850	*4050	*4050				
		4,5 m	kg	*2700	2250			*4150	2850	*5250	4450				
		3,0 m	kg	*2650	2000			*4400	2750	*5950	4200				
		1,5 m	kg	*2750	1950			*4750	2650	*6850	3900				
		0,0 m	kg	*3000	2000			*5000	2550	*6900	3750				
		- 1,5 m	kg	*3550	2250			*4400	2550	*6150	3750	*8500	6950		
		- 3,0 m	kg												
		- 4,5 m	kg												
	2500 mm	7,5 m	kg	*2850	*2850					*3900	*3900				
		6,0 m	kg	*2400	*2400			*3800	2900						
		4,5 m	kg	*2300	2100			*4000	2850	*5000	4500				
		3,0 m	kg	*2250	1850	*3400	1950	*4250	2750	*5650	4200				
		1,5 m	kg	*2300	1800	*3650	1900	*4600	2650	*6650	3950				
		0,0 m	kg	*2550	1850	*3400	1850	*5000	2550	*6950	3750	*5450	*5450		
		- 1,5 m	kg	*2950	2050			*4650	2500	*6400	3700	*8600	6900		
		- 3,0 m	kg	*3400	2650					*5000	3750				
		- 4,5 m	kg												
	3000 mm	7,5 m	kg	*2400	*2400										
		6,0 m	kg	*2100	*2100			*3700	2900						
		4,5 m	kg	*2000	1800	*3100	1950	*3800	2850	*3850	*3850				
		3,0 m	kg	*2000	1650	*3300	1950	*4000	2750	*5300	4250				
		1,5 m	kg	*2000	1600	*3400	1850	*4350	2600	*6150	3950				
		0,0 m	kg	*2200	1650	*3650	1800	*4750	2500	*6800	3750	*5650	*5650		
		- 1,5 m	kg	*2500	1800	*3300	1800	*4750	2400	*6550	3600	*7800	6750	*3900	*3900
		- 3,0 m	kg	*2850	2100			*3850	2400	*5500	3600	*7800	6800		
		- 4,5 m	kg												

Door het verbindingsstuk of de cilinder te verwijderen, kan het hefvermogen met de respectievelijke gewichten worden verhoogd.

* Het laadvermogen wordt eerder beperkt door het hydraulisch systeem dan door stabiliteit. Hefvermogens zijn gebaseerd op ISO standaard 10567. Hefvermogens overschrijden de volgende percentages niet: 87% van het hydraulisch hefvermogen, 75% van het kantelvermogen.

Achterste stabilisator

Armlengte		A / B		⊗		7,5 m		6,0 m		4,5 m		3,0 m		1,5 m	
	2100 mm	7,5 m	kg	*3550	*3550					*3900	*3900				
		6,0 m	kg	*2950	*2950			*3200	*3200	*4050	*4050				
		4,5 m	kg	*2700	2700			*4150	3450	*5250	*5250				
		3,0 m	kg	*2650	2450			*4400	3300	*5950	5100				
		1,5 m	kg	*2750	2400			*4750	3200	*6850	4850				
		0,0 m	kg	*3000	2450			*5000	3150	*6900	4700				
		- 1,5 m	kg	*3550	2700			*4400	3150	*6150	4650	*8500	*8500		
		- 3,0 m	kg												
		- 4,5 m	kg												
	2500 mm	7,5 m	kg	*2850	*2850					*3900	*3900				
		6,0 m	kg	*2400	*2400			*3800	3450						
		4,5 m	kg	*2300	*2300			*4000	3450	*5000	*5000				
		3,0 m	kg	*2250	*2250	*3400	2400	*4250	3350	*5650	5200				
		1,5 m	kg	*2300	2200	*3650	2350	*4600	3200	*6650	4900				
		0,0 m	kg	*2550	2250	*3400	2300	*5000	3150	*6950	4700	*5450	*5450		
		- 1,5 m	kg	*2950	2500			*4650	3100	*6400	4650	*8600	*8600		
		- 3,0 m	kg	*3400	3250					*5000	4650				
		- 4,5 m	kg												
	3000 mm	7,5 m	kg	*2400	*2400										
		6,0 m	kg	*2100	*2100			*3700	3500						
		4,5 m	kg	*2000	*2000	*3100	2400	*3800	3450	*3850	*3850				
		3,0 m	kg	*2000	*2000	*3300	2350	*4000	3350	*5300	5250				
		1,5 m	kg	*2000	1950	*3400	2300	*4350	3200	*6150	4900				
		0,0 m	kg	*2200	2000	*3650	2250	*4750	3050	*6800	4650	*5650	*5650		
		- 1,5 m	kg	*2500	2200	*3300	2250	*4750	3000	*6550	4500	*7800	*7800	*3900	*3900
		- 3,0 m	kg	*2850	2600			*3850	3000	*5500	4550	*7800	*7800		
		- 4,5 m	kg												

Stabilisator + blad

Armlengte		A / B		⊗		7,5 m		6,0 m		4,5 m		3,0 m		1,5 m	
	2100 mm	7,5 m	kg	*3550	*3550					*3900	*3900				
		6,0 m	kg	*2950	*2950			*3200	*3200	*4050	*4050				
		4,5 m	kg	*2700	*2700			*4150	*4150	*5250	*5250				
		3,0 m	kg	*2650	*2650			*4400	4150	*5950	*5950				
		1,5 m	kg	*2750	*2750			*4750	4050	*6850	6150				
		0,0 m	kg	*3000	*3000			*5000	3900	*6900	6000				
		- 1,5 m	kg	*3550	3450			*4400	3900	*6150	5950	*8500	*8500		
		- 3,0 m	kg												
		- 4,5 m	kg												
	2500 mm	7,5 m	kg	*2850	*2850					*3900	*3900				
		6,0 m	kg	*2400	*2400			*3800	*3800						
		4,5 m	kg	*2300	*2300			*4000	*4000	*5000	*5000				
		3,0 m	kg	*2250	*2250	*3400	2950	*4250	4150	*5650	*5650				
		1,5 m	kg	*2300	*2300	*3650	2900	*4600	4050	*6650	6200				
		0,0 m	kg	*2550	*2550	*3400	2850	*5000	3900	*6950	6000	*5450	*5450		
		- 1,5 m	kg	*2950	*2950			*4650	3900	*6400	5950	*8600	*8600		
		- 3,0 m	kg	*3400	*3400					*5000	*5000				
		- 4,5 m	kg												
	3000 mm	7,5 m	kg	*2400	*2400										
		6,0 m	kg	*2100	*2100			*3700	*3700						
		4,5 m	kg	*2000	*2000	*3100	3000	*3800	*3800	*3850	*3850				
		3,0 m	kg	*2000	*2000	*3300	2950	*4000	*4000	*5300	*5300				
		1,5 m	kg	*2000	*2000	*3400	2850	*4350	4000	*6150	*6150				
		0,0 m	kg	*2200	*2200	*3650	2800	*4750	3900	*6800	5950	*5650	*5650		
		- 1,5 m	kg	*2500	*2500	*3300	2800	*4750	3800	*6550	5850	*7800	*7800	*3900	*3900
		- 3,0 m	kg	*2850	*2850			*3850	3800	*5500	*5500	*7800	*7800		
		- 4,5 m	kg												

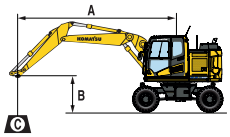

A – Bereik vanaf zwenkmiddelpunt

B – Hoogte bakhaak

C – Hefvermogen incl. baklink en bakcilinder

– Hefvermogen over voorkant

– Hefvermogen over zijkant

– Hefvermogen bij maximaal bereik

Stempelpoten voor + achter

Armlengte		A / B		⊗		7,5 m		6,0 m		4,5 m		3,0 m		1,5 m	
	2100 mm	7,5 m	kg	*3550	*3550					*3900	*3900				
		6,0 m	kg	*2950	*2950			*3200	*3200	*4050	*4050				
		4,5 m	kg	*2700	*2700			*4150	*4150	*5250	*5250				
		3,0 m	kg	*2650	*2650			*4400	*4400	*5950	*5950				
		1,5 m	kg	*2750	*2750			*4750	*4750	*6850	*6850				
		0,0 m	kg	*3000	*3000			*5000	4750	*6900	*6900				
		- 1,5 m	kg	*3550	*3550			*4400	*4400	*6150	*6150	*8500	*8500		
		- 3,0 m	kg												
		- 4,5 m	kg												
	2500 mm	7,5 m	kg	*2850	*2850					*3900	*3900				
		6,0 m	kg	*2400	*2400			*3800	*3800						
		4,5 m	kg	*2300	*2300			*4000	*4000	*5000	*5000				
		3,0 m	kg	*2250	*2250	*3400	*3400	*4250	*4250	*5650	*5650				
		1,5 m	kg	*2300	*2300	*3650	3450	*4600	*4600	*6650	*6650				
		0,0 m	kg	*2550	*2550	*3400	*3400	*5000	4750	*6950	*6950	*5450	*5450		
		- 1,5 m	kg	*2950	*2950			*4650	*4650	*6400	*6400	*8600	*8600		
		- 3,0 m	kg	*3400	*3400					*5000	*5000				
		- 4,5 m	kg												
	3000 mm	7,5 m	kg	*2400	*2400										
		6,0 m	kg	*2100	*2100			*3700	*3700						
		4,5 m	kg	*2000	*2000	*3100	*3100	*3800	*3800	*3850	*3850				
		3,0 m	kg	*2000	*2000	*3300	*3300	*4000	*4000	*5300	*5300				
		1,5 m	kg	*2000	*2000	*3400	*3400	*4350	*4350	*6150	*6150				
		0,0 m	kg	*2200	*2200	*3650	3400	*4750	4700	*6800	*6800	*5650	*5650		
		- 1,5 m	kg	*2500	*2500	*3300	*3300	*4750	4650	*6550	*6550	*7800	*7800	*3900	*3900
		- 3,0 m	kg	*2850	*2850			*3850	*3850	*5500	*5500	*7800	*7800		
		- 4,5 m	kg												

Door het verbindingsstuk of de cilinder te verwijderen, kan het hefvermogen met de respectievelijke gewichten worden verhoogd.

* Het laadvermogen wordt eerder beperkt door het hydraulisch systeem dan door stabiliteit. Hefvermogens zijn gebaseerd op ISO-standaard 10567. Hefvermogens overschrijden de volgende percentages niet: 87% van het hydraulisch vermogen, 75% van het kantelvermogen.

Standaard en optionele uitrusting

Motor

Komatsu SAA4D107E-5, direct ingespoten common rail turbodieselmotor	●
Conform EU Stage V	●
Aanzuigende fan en radiateur	●
Automatisch opwarmsysteem voor de motor	●
Beveilingssysteem tegen oververhitting van de motor	●
Automatische toerentalverlaging	●
Instelbare motorstop	●
Startblokkering met wachtwoord op verzoek	●
Accu's 2 × 12 V / 125 Ah	●
Dynamo 24 V / 85 A	●
Startmotor 24 V / 5,5 kW	●

Hydraulisch systeem

Elektronisch gesloten loadsensing hydraulisch systeem (E-CLSS) (HydrauMind)	●
Pomp en motor controleregeling PEMC	●
6-werkstanden selectiesysteem: Powerstand, economystand, brekerstand, attachment power en attachment economy mode, en stand voor heffen/nauwkeurige bediening	●
PowerMax functie	●
Verstelbare bedieningshendel voor arm-, bak-, hef- en zwenkbeweging met schuifknop voor proportionele bediening van uitrustingen en 5 extra knoppen, met vooruit-neutraal-achteruit schakelaar	●
Extra hydraulisch circuit (HCU-B)	●
Extra hydraulisch circuit (HCU-C)	○
Uitbreiding van HCU-C naar HCU-D	○
Komatsu Integrated Attachment Control (KIAC)	○
Dansonderdrukking (ECSS)	○
Voorbereiding voor hydraulische snelwissel	○

Onderwagen

Parallel blad (voor en/of achter) met cilinderbeschermers	○
2 of 4 stempelpoten met cilinderbeschermers, individueel aanpasbaar	○
Limited-slip differentieel (LSD)	○
Dubbellucht banden 10.00-20 16 PR	○
Dubbele banden (volrubber) 10.00-20	○
Dubbele banden 315/70 R22.5	○
Enkele banden 445/70 R19.5	○
Enkele banden 710/40 22.5	○
Trekhaken	○
Bumpers	○

Cabine

SpaceCab™ ROPS cabine met hoge interne druk en goed afgesloten uiterst viskeuze cabinedempers met getint veiligheidsglas, groot dakvenster met zonnewering, ophaalbare voorruit met vergrendeling, verwijderbare onderste ruit, voorste ruitenwisser met interval, zonnewering, sigarettenaansteker, bagagerek, vloermat	●
Verwarmde zetel met luchtvering met ruggesteun, armleuningen en oprolbare veiligheidsgordel	●
Automatische airconditioning (climate control)	●
12 V en 24 V voeding	●
Bekerhouder en tijdschriften opbergvak	●
Geïsoleerde opbergruimte voor warme of koude levensmiddelen	●
Verstelbare stuurkolom	●
Topcomfortstoel (optie)	○
DAB+ radio met Bluetooth®, USB, AUX en hands-free kit	○
Verwarmde, instelbare stoel met vering	○
Onderste ruitenwisser	○
Regenkap boven voorruit (niet voor gebruik met bescherming (OPG))	○
Joystickbesturing	○

Veiligheidsvoorzieningen

KomVision rondom zicht camera systeem	●
Elektrische claxon	●
Overlast signalering	●
Afsluitbare tankdop en inspectie panelen	●
Achteruitrijalarm	●
Grote handrails en achteruitkijkspiegels	●
Hoofdschakelaar accu	●
Veiligheidsventiel op hefcilinders	●
Veiligheidsventiel op armcilinder	●
Veiligheidsventiel op verstelcilinder	●
Bescherming voor machinist aan de voorzijde cabine (FOPS)	○
Bescherming voor machinist aan de bovenzijde cabine (FOPS)	○
Achteruitrijalarm (met witte ruis)	○

Verlichting

Halogeen werklampen, standaard pakket	●
Ledwerklampen	○
Ledwerklampen, uitgebreid pakket	○
Zwaailicht	○

Onderhoud

Automatische ontluchting brandstofleiding	●
Luchtfilter met dubbel element, automatische stofscheiding en vervuilingsindicatie	●
Komtrax – Draadloos Komatsu-monitoringsysteem (4G)	●
Multi-functionele, video-compatible kleurenmonitor met beheers- en bewakingssysteem voor de werkuitrusting (EMMS) en rendementsadvies	●
Gereedschapsset	●
Komatsu Care-programma (regionale verschillen mogelijk)	●
Centraal verdeelblok voor smeersysteem	●
Automatisch smeersysteem	○

Rijaandrijving en reminrichting

Volautomatische transmissie 3 standen door planetaire assen voor- en achteraan	●
Oscillerende vooras (8°) met automatische en manuele cilindervergrendeling	●
Cruise control	●
2,55 m onderwagen	●
2,75 m onderwagen	○
Configuratie met vierwielsturing (4 WS) (tweewielsturing, vierwielsturing en krabbesturing)	○
Versie 20, 25 of 40 km/h	○
Transmissiebescherming	○
Automatische graafrem	○

Werkuitrusting

Eendelige giek	○
Tweedelige giek	○
2100 mm; 2500 mm; 3000 mm armen	○
Grijperbevestiging transportstand	○
Lehnhoff snelwissel	○
Lehnhoff bakken	○

Andere uitrusting

Standaard contragewicht	●
Een gereedschapskist in onderwagen	●
Elektrische brandstofvulpomp met automatische afslag	○
Bijkomende gereedschapskist in onderwagen	○
Biologisch afbreekbare olie voor hydraulisch systeem	○
Speciale verf	○
Nummerplaathouder	○

Andere uitrusting beschikbaar op aanvraag

● standaard uitrusting
○ optionele uitrusting

Deze brochure bevat mogelijk uitrustingen en opties die niet in uw land beschikbaar zijn.
Gelieve contact op te nemen met uw plaatselijke Komatsu-verdeler voor meer informatie.
Materialen en technische gegevens kunnen worden gewijzigd zonder voorafgaande kennisgeving.

VNLSS08602P 11/2025

Komatsu Europe International N.V. · Mechelsesteenweg 586 · B-1800 VILVOORDE (BELGIUM)
Tel: +32-2-255 24 11 · Fax: +32-2-252 19 81 · www.komatsu.eu

Deze folder is een voorbereidende versie en is uitsluitend voor promotionele doeleinden bestemd. De in deze folder vermelde informatie kan onvolledig zijn en/of gewijzigd worden. Deze folder wordt later door een bijgewerkte versie vervangen.
AdBlue® is een gedeponeerd handelsmerk van het Verband der Automobilindustrie e.V.