WA200-8

Wiellader

Motorvermogen
95,2 kW / 128 PK @ 2000 tpm

Bedrijfsgewicht
12045 - 12475 kg

Bakcapaciteit
1,9 - 2,0 m^3

WA200-8

Motorvermogen
95,2 kW / 128 PK @ 2000 tpm

Bedrijfsgewicht
12045 - 12475 kg

Bakcapaciteit
1,9 - 2,0 m³

Efficiënter brandstofverbruik en **milieuvriendelijker**

Krachtig en milieuvriendelijk

- EU Stage V motor
- Komatsu SmartLoader Logic
- Uiterst efficiënte hydrostatische aandrijflijn
- Hoog rendement bakken
- Instelbare motorstop

Maximaal comfort

- Nieuwe volledig luchtgeveerde bestuurdersstoel
- Grote multifunctionele monitor
- Geluidsarm ontwerp
- Achteruitkijkcamerasysteem
- DAB+ digitale radio

PZ-verbinding

- Combineert de voordelen van Z-verbinding met parallelle lift
- Snel hanteren met pallets
- Grote uitbreekkracht voor gemakkelijk vullen van de bak
- Hoge kipkrachten voor nauwkeurig werken met zware uitrustingsstukken

Responsieve hydrostatische aandrijflijn (HST)

- Onmiddellijke respons voor snelle laadcycli
- Gemakkelijke bediening in krappe ruimtes
- Geavanceerd tractieregelsysteem voor een optimale tractie en minimale bandenslijtage
- Topsnelheidsselectie voor verhoogde veiligheid

Gemakkelijk onderhoud

- Grofmazige radiateur met automatisch omkerende ventilator
- Verbeterde vleugelvormige motordeuren
- Af fabriek gemonteerd automatisch smeersysteem

Komtrax

- Draadloos Komatsu-monitoringsysteem
- 4G mobiele communicatie
- Geïntegreerde communicatieantenne
- Verbeterde operationele gegevens en brandstofbesparing

KOMATSU CARE

Een onderhoudsprogramma voor Komatsu klanten

Uiterst efficiënte hydrostatische aandrijflijn

De elektronisch bediende variabele pomp en 2-motorig systeem staan garant voor uiterst efficiënt en krachtig werk. Bij lage snelheid worden beide motoren ingeschakeld om zo veel mogelijk koppel te produceren. Vanuit rijsnelheid nul wordt een maximale tractiecoëfficiënt gecreëerd. Het is dus uiterst makkelijk om de bak te vullen of de lading op te scheppen. Bij hoge snelheid schakelt een koppeling de lagesnelheidsmotor uit om de weerstand te elimineren en het brandstofverbruik te optimaliseren.

Komatsu SmartLoader Logic

De WA200-8 is uitgerust met Komatsu SmartLoader Logic, een volledig automatisch motorbesturingssysteem. Zonder de normale handelingen te verstoren vergaart deze technologie de nodige gegevens van diverse sensoren in de machine om aldus het optimale motorkoppel te leveren voor iedere fase van de werkzaamheden. Tijdens minder veeleisende handelingen levert dit systeem een beperkt koppel, waardoor het brandstofverbruik daalt zonder de productiviteit te verminderen.

Instelbare motorstop

De automatische motorstop van Komatsu zorgt ervoor dat de motor na een vastgelegde periode van stationair draaien automatisch wordt uitgeschakeld. Deze optie kan eenvoudig worden ingesteld van 5 tot 60 minuten, om onnodig brandstofverbruik en een te hoge uitstoot van uitlaatgassen te vermijden, alsook om de bedrijfskosten te doen dalen. Terwijl een eco-meter en rendementsadvies op het scherm in de cabine verder stimuleren om efficiënt te werken.

Krachtig en milieuvriendelijk

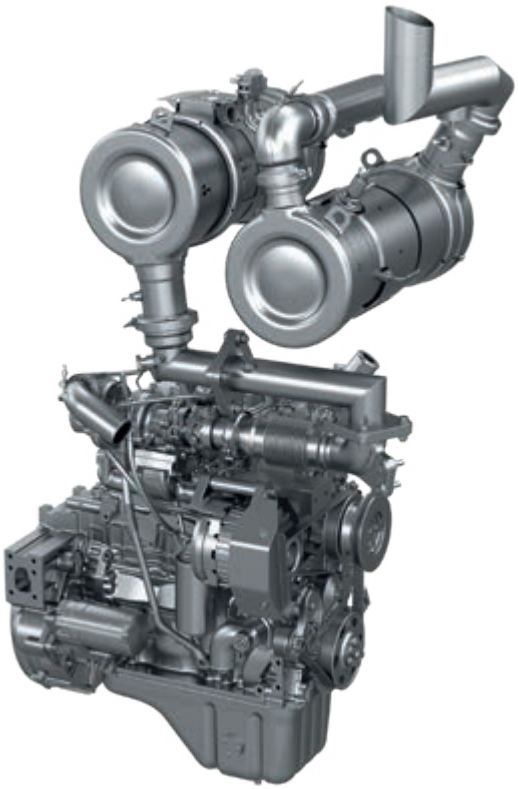

Voldoet aan EU Stage V

De Komatsu-motor die voldoet aan de EU Stage V-normen, is productief, betrouwbaar en efficiënt. Dankzij zijn ultra-lage emissie heeft deze motor minder impact op het milieu en presteert hij beter, waardoor de bedrijfskosten naar beneden gaan en de operator in totale gemoedsrust kan werken.

High-Pressure Common Rail (HPCR)

Om ervoor te zorgen dat de brandstof volledig verbrandt en emissies verlaagd worden, is het High-Pressure Common Rail-brandstofinspuitingssysteem computergestuurd. Daardoor krijgt de nieuw ontworpen verbrandingskamer van de motor precies de juiste hoeveelheid brandstof onder druk via meervoudige inspuiting.

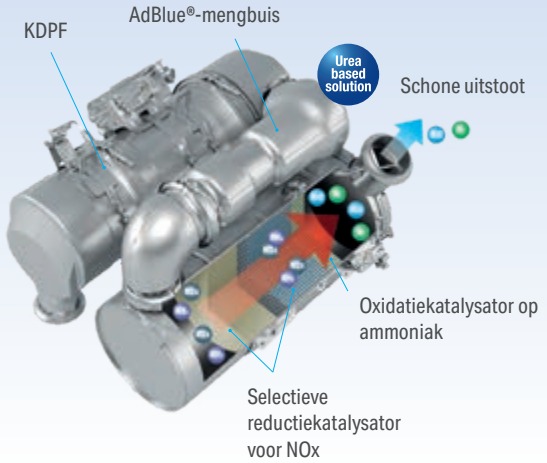

Degelijke nabehandeling

Het nabehandelingssysteem combineert een Komatsu deeltjesfilter (KDPF) en de selectieve katalytische reductie (SCR). Dankzij de SCR-technologie wordt tegen de juiste snelheid de correcte hoeveelheid AdBlue® in het systeem ingespoten om het NOx te laten afbreken in water (H_2O) en niet-toxisch stikstofgas (N_2).

De instelbare motorstop zorgt ervoor dat de motor na een gekozen periode van stationair draaien automatisch wordt uitgeschakeld.

Eco-meter en eco-functie met proactieve aanbevelingen helpen om maximaal op brandstof te besparen.

Historiek brandstofverbruik

Veelzijdige PZ-verbinding

Eén machine voor alle toepassingen

De parallelle lift Z-stang = "PZ"-verbinding combineert parallel heffen voor het verplaatsen van pallets met de hoge kipkrachten die voor zware uitrustingsstukken vereist zijn. De PZ-verbinding maakt van de WA200-8 een echte duizendpoot, die elke uitdaging aankan.

Parallel heffen voor snel hanteren van pallets

Met de parallelle lift PZ-verbinding wordt het verplaatsen van pallets kinderspel. Het parallelle systeem werd geoptimaliseerd met het oog op veilig werken in het volledige hefbereik. Pallets kunnen probleemloos opgepakt worden en nauwkeurig op vrachtwagens geladen worden.

Nauwkeurig werk met zware aanbouwdelen

Met het PZ-verbindingssysteem halen de kipkrachten een optimaal niveau, vooral bij maximale giekhoogte. Dat is essentieel voor de bediening van grote uitrustingsstukken, zoals kiepbakken of extra grote bakken. De WA200-8 is de ideale keuze voor wie aan de slag wil met zware uitrustingsstukken.

Beste storthoogte in zijn categorie

Dankzij het lange hefframe beschikt de machine over de beste storthoogte in zijn categorie: 2,93 m met een rechte kiplast van 9,1 ton (met 2,0 m³ bak met vlakke bodem, gemeten tot de punt van het bakmes). Met dit werkbereik is het laden van dumpers of vrachtwagens kinderspel.

Vlot vullen van de bak

Dankzij de superieure uitbreekkracht van de WA200-8 is laden kinderspel, zelfs voor een onervaren bestuurder. Meer ervaren bestuurders zullen deze eigenschap weten te waarderen wanneer ze werken met materiaal met een hoge dichtheid, zoals zware aarde of granulaat.

KOMATSU

Onmiddellijke respons voor snelle laadcycli

De HST-aandrijflijn van Komatsu is uitzonderlijk responsief; de machinist kan uiterst vlot naar een hogere of lagere versnelling schakelen of van vooruit naar achteruit en weer terug. De aandrijflijn reageert zonder enige vertraging op het commando van de machinist en levert onmiddellijk koppel aan de wielen. Dit systeem zorgt dan ook voor snelle laadcycli en een hogere productiviteit.

Geavanceerd tractiecontrolesysteem

Een geavanceerd controlesysteem beheert de HST-pomp, aandrijving en motor om automatisch de tractie te optimaliseren, afhankelijk van de werkomstandigheden. De trekkracht kan op 3 verschillende niveaus worden ingesteld om te voorkomen dat wielen gaan slippen ongeacht de ondergrond, zelfs wanneer in sneeuw wordt gewerkt (S-modus). Constante tractie verhoogt de productiviteit en vermindert bandenslijtage en kosten.

Gemakkelijke bediening in krappe ruimtes

Het zelfremmende effect van de HST aandrijflijn vertraagt de machine wanneer de bestuurder het rijpedaal loslaat. Ongecontroleerd rollen wordt voorkomen, wat de veiligheid ten goede komt, vooral wanneer gewerkt wordt in krappe ruimtes of in industriële gebouwen. Bovendien is er nog nauwelijks sprake van remslijtage.

Topsnelheidsselectie voor verhoogde veiligheid

De bediening met variabele afstelling maakt het mogelijk om de topsnelheid in te stellen voor meer veiligheid en nauwkeurigheid. De topsnelheid kan worden aangepast aan de werkomstandigheden: maximale snelheid voor snelle verplaatsingen tussen verschillende werkterreinen; lagere snelheid voor meer veiligheid wanneer gewerkt wordt op werkterreinen waar veel verkeer is of om te werken in krappe ruimtes. In stand 1 kan de snelheid continu aangepast worden tussen 5,2 en 14,3 km/uur met de fijne bediening. Dat maakt constante lage rijsnelheden mogelijk, die perfect aangepast zijn aan toepassingen zoals freeswerkzaamheden of het maaien van grasperken.

Bedieningsknop voor de afstelling van de kruipsnelheid (links) en schakelaar voor het variabele traction control system (rechts)

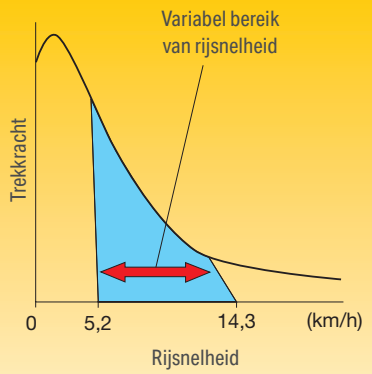

Responsieve hydrostatische aandrijflijn (HST)

Maximaal comfort

Nieuw volledig luchtgeveerd bedieningsstation

In de ruime, brede cabine zit een nieuwe, volledig luchtgeveerde bestuurdersstoel. De stoel is volledig instelbaar en voorzien van een hoge rugleuning en verwarming (standaard) voor nog meer comfort. Optioneel is ook stoelventilatie verkrijgbaar voor maximaal comfort.

Multifunctionele PPC-hendel

De multifunctionele PPC hendel met elektronische aansturing van de extra functie (EPC) is standaard. Het bevat ook een vooruit-neutraal-achteruit schakelaar voor snel en gemakkelijk rijden. Extra functie uitrustingsstukken kunnen ingesteld worden op continu of proportionele bediening via de monitor. Dit maakt het voor de machinist mogelijk de giek, bak en hetuitrustingsstuk met één hendel te besturen.

Verbeterd bedieningsgemak

De cabine heeft nu nog meer opbergruimte, een MP3-aansluiting, 12 V- en 24 V-voeding: kortom, maximaal comfort. Met de automatische airconditioning kan de machinist de temperatuur in de cabine heel makkelijk en nauwkeurig instellen.

Achteruitkijkcamera

Een standaard geïnstalleerde camera zorgt voor een uitstekend zicht op het werkgebied achter de machine, dat wordt weergegeven via het breedbeeldkleurenscherm. De onopvallende camera is verstelbaar en zit geïntegreerd in de motorkap.

MP3-aansluiting

Geïsoleerde opbergruimte voor warme of koude levensmiddelen

Handige opbergruimte

Multifunctionele PPC-hendel

KOMATSU
KOMATSU

Lagere operationele kosten

De Komatsu ICT draagt bij tot lagere bedrijfskosten door te zorgen voor een comfortabel en efficiënt beheer van de activiteiten. Ze verhoogt de klantentevredenheid en de competitiviteit van onze producten.

Grote TFT-kleurenmonitor

Met de grote en gebruiksvriendelijke kleurenmonitor kan men veilig, precies en prettig werken. De interface is meertalig, biedt alle wezenlijke informatie in één oogopslag en beschikt over eenvoudige en gebruiksvriendelijke schakelaars en multifunctionele toetsen, waarmee de machinist toegang heeft tot een breed scala aan functies en bedieningsinformatie.

Eco-functie

Op de monitor worden real-time berichten weergegeven die helpen om energie te besparen, en de eco-meter geeft het actuele brandstofverbruik weer: zorg ervoor dat de eco-meter steeds in de groene zone staat om een beter brandstofrendement te realiseren. En om nog meer te besparen, zijn er ook logbestanden die geraadpleegd kunnen worden voor activiteiten, eco-functie en brandstofverbruik. Deze informatie is beschikbaar in Komtrax en kan worden gebruikt voor bestuurdersopleidingen alsook ter optimalisatie van de werkplaats.

Informatie in één oogopslag: basisdashboard met LCD-monitor

Via de multifunctionele monitor kan een schat aan operationele en onderhoudsinformatie worden bekeken en beheerd

De eco-functie zorgt voor energiebesparingen in real-time (bv. langdurig stationair draaien van de motor vermijden).

Informatie- en communicatietechnologie

Kennis

Op alle belangrijke vragen over uw machines krijgt u vlot antwoord: wat doen ze, wanneer zijn er werkzaamheden verricht, waar bevinden ze zich, hoe kunnen ze efficiënter worden gebruikt en wanneer moet er onderhoud worden uitgevoerd. Gegevens over de prestaties worden via draadloze communicatietechnologie (satelliet, GPRS of 4G, afhankelijk van de model) van uw machine naar uw computer en uw Komatsu-importeur gestuurd, die de gegevens op een specialistische manier kan analyseren.

Gemak

Met Komtrax kunt u uw machinepark gemakkelijk beheren, waar u ook bent. De gegevens worden geanalyseerd en in kaarten, lijsten, grafieken en diagrammen weergegeven die u intuïtief kunt gebruiken. Zo kunt u anticiperen op het soort onderhoudsbeurt en de onderdelen die uw machines nodig hebben of problemen aanpakken voordat de technici van Komatsu ter plaatse zijn.

KOMTRAX

De oplossing voor hogere productiviteit

Komtrax is het nieuwste van het nieuwste op het gebied van draadloze controletechnologie. Via PC, smartphone of tablet verkrijgt u hiermee duidelijke informatie over uw machinepark en uitrusting, zodat u de kosten kunt drukken en optimale prestaties uit uw machines kunt halen. Dit geïntegreerd, ondersteunend netwerk maakt proactief en preventief onderhoud mogelijk, wat aanzienlijke productiviteit kan opleveren.

Vermogen

Met de gedetailleerde informatie die Komtrax dag en nacht, dag in dag uit levert, heeft u het vermogen om beter dagelijkse en beslissingen op lange termijn te nemen – zonder extra kosten. U kunt anticiperen op problemen, onderhoudsschema's aanpassen, stilstand tot een minimum beperken en ervoor zorgen dat uw machines op de juiste plek blijven, namelijk op de locaties waar ze werken.

Gemakkelijk onderhoud

Eenvoudige toegang tot alle onderhoudspunten

De zijwaarts openslaande deuren zijn uitgerust met gasveren zodat ze makkelijk en veilig kunnen worden geopend. De grote deuren bieden van op de grond vlot toegang tot alle dagelijkse onderhoudspunten. Omdat de machine slechts een beperkt aantal onderhoudsbeurten nodig heeft en de filters zijn gecentraliseerd wordt de stilstandtijd tot een minimum beperkt.

Equipment Management and Monitoring System (EMMS)

Op het breedbeeldscherm met hoge resolutie, dat ook op diverse manieren kan worden geconfigureerd, wordt een schat aan informatie over de machine weergegeven. Het menu "Operation Records" omvat gegevens zoals gemiddeld brandstofverbruik, "stationair bedrijf"-uren enzovoort. Foutmeldingen worden duidelijk weergegeven en opgeslagen, niet alleen om u tijdig te waarschuwen, maar ook om de probleemoplossing te vereenvoudigen. Verder is het ook mogelijk om op het scherm de systeemparameters via de Service Mode geavanceerd op te volgen, wat de probleem-oplossing ten goede komt en de duur van de stilstand beperkt.

Grofmazige radiateur met automatisch omkerende ventilator

De grofmazige radiateur voorkomt verstopping, zelfs wanneer gewerkt wordt in een stoffige omgeving. Om handmatige reiniging te beperken, blaast een omkeerbare ventilator het stof naar buiten, hetzij automatisch, hetzij op verzoek. Met de "automatische omkeerfunctie" kan de bestuurder de reinigingsduur en de tijd tussen twee reinigingsbeurten instellen en het reinigingsproces met andere woorden perfect afstemmen op de werkomstandigheden.

Komatsu Care

Komatsu Care is een onderhoudsprogramma dat wordt geleverd bij nieuwe Komatsu machines. Het programma betreft de periodieke onderhoudsbeurten die door de fabrikant zijn bepaald en worden uitgevoerd met originele Komatsu onderdelen door monteurs die door Komatsu zijn opgeleid. Het programma heeft ook betrekking op het Komatsu Diesel Particulate Filter (KDPF) en de Selective Catalyc Reduction (SCR), afhankelijk van het type motor in de machine. Vraag uw Komatsu distributeur naar de voorwaarden.

AdBlue®-tank

De AdBlue®-tank bevindt zich aan de rechterkant van de machine achter een ladder en is daardoor gemakkelijk bereikbaar.

Af fabriek gemonteerd automatisch smeersysteem

Het automatische smeersysteem beperkt het dagelijkse onderhoudswerk tot een minimum. Het robuuste leidingwerk garandeert een consistente smering en een betrouwbare werking van de machine, wat de levensduur van de machine aanzienlijk verhoogt. Het systeem wordt elektronisch gecontroleerd en is uitgerust met een alarmlampje in de cabine.

Basisonderhoudsscherm

Monitor met autodiagnose-functie

AdBlue®-niveau en bijvulinstructie

Oplossingen op maat

Afdeling "Working gear"

Komatsu wielladers gecombineerd met een van de vele, originele Komatsu uitrustingsstukken vormen de perfecte oplossing voor elke bedrijfstak. Voor speciale toepassingen biedt onze divisie "Working Gear" speciaal hiervoor gebouwde machines en aanbouwdelen. De op maat gemaakte oplossingen staan garant voor uitzonderlijke prestaties en een voortreffelijke betrouwbaarheid, zelfs in de zwaarste werkomstandigheden.

Afvalverwerking

Wij passen onze wielladers aan de uiteenlopende omstandigheden aan op afvalverwerkingsterreinen. Naast heavy-duty uitrustingsstukken bieden wij oplossingen om uw machine te beschermen tegen beschadiging.

Agrarisch

Dankzij een eenvoudige overslag, een grote betrouwbaarheid en uitgebreide veiligheidskenmerken zijn de Komatsu "landbouw" wielladers de ideale werktuigen voor zowel aannemers als voor grote boerderijen, voor het laden of voor overslag. Zij zijn uitgerust met robuuste beschermings- en veiligheidsuitrusting voor een perfecte bescherming voor zowel de machinist als de machine zelf.

Ontworpen en gebouwd door Komatsu

Zowel de motor, hydraulisch systeem, aandrijving, voor- als achterassen zijn originele Komatsu-onderdelen. Al deze onderdelen zijn onderworpen aan de hoogste kwaliteitseisen en strengste kwaliteitsgaranties, zelfs de kleinste schroef. Doordat ze volledig op elkaar zijn afgestemd bieden ze maximale efficiëntie en betrouwbaarheid.

Heavy-duty assen

De heavy duty assen staan garant voor een uitzonderlijk lange levensduur, zelfs in zeer zware werkomstandigheden. De WA200-8 is standaard uitgerust met koppel-proportionele differentiëlen voor werken op goede bodemomstandigheden zoals asfaltterreinen of wegen. Het optionele sperdifferentieel is uiterst geschikt voor werkzaamheden op zachte en glibberige bodem zoals zand of modder.

Hydrostatisch aandrijflijn met maximale snelheidsbegrenzing

De hydrostatische aandrijflijn is uitgerust met een beveiliging, die de topsnelheid elektronisch beperkt wanneer de machinist van een helling naar beneden rijdt en garandeert op deze manier de lange levensduur van de aandrijflijn en het aandrijfsysteem.

Nat schijfremsysteem

De natte multischijfrem is ingekapseld en werkt in een oliebad. De rem blijft schoon en werkt bij lage temperatuur. Dat beperkt het aantal noodzakelijke onderhoudsbeurten en vergroot de levensduur van het remsysteem.

Kwaliteit waar je op kunt rekenen

Robuust torsiebestendig frame

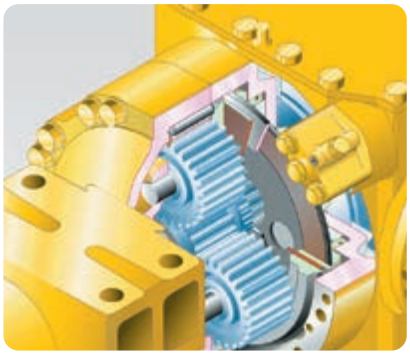

Nat schijfremsysteem

Bakken en uitrustingsstukken

Assortiment van hoogrendementsbakken

De hoogrendementsbakken van Komatsu kunnen niet alleen gemakkelijker gevuld worden, maar bieden ook een aanzienlijk hogere vulgraad, wat bijdraagt tot een verbeterde efficientie en een lager brandstofverbruik. Ze hebben een langere bodem, wat een groter volume oplevert, de opening is breder zodat ze gemakkelijker gevuld kunnen worden en de nieuwe vorm achteraan zorgt ervoor dat het materiaal makkelijker in de bak schuift. De afgeronde zijkanten verlenen hen een hogere vulfactor, terwijl een geintegreerde overloopbescherming de bakverbinding beschermt.

Hoogrendementsbak met vlakke bodem

De bak met vlakke bodem wordt gebruikt voor toepassingen met zachte ondergrond waarbij af en toe moeten worden geëgaliseerd, gemakkelijk uitvoerbaar met de achterkant van de bak. Deze bak met bodem uit één stuk is ook geschikt voor grondverzettoepassingen en voor het laden van kleverig materiaal.

Hoogrendementsbak met verhoogde bodem

De bak met verhoogde bodem is geschikt voor toepassingen met harde oppervlakken en met veel graafbewegingen. Hij blinkt uit met zijn uitstekende prestaties op het gebied van indringing, break-out en het vasthouden van materiaal. De combinatie van een afgeronde achterkant en bolle zijschotten resulteert in een hoge bakvulling en minimaal morsen tijdens materiaaltransport.

KOMATSU
WA200

Specificaties

WA200-8E0

Motor

Model	Komatsu SAA4D107E-5
Type	Common rail directe dieselinjectie, watergekoeld, 4-takt, intercooler turbolader
Motorvermogen	
bij een motortoerental van	2000 tpm
ISO 14396	95,2 kW / 128 PK
ISO 9249 (nettovermogen)	94,0 kW / 126 PK
Aantal cilinders	4
Boring × slag	107 × 124 mm
Cilinderinhoud	4,46 l
Accu's	2 × 110 Ah
Dynamo	90 A
Type luchtfilter	Droog type met automatische stofverwijderaar en stofindicator op de monitor
Brandstof	Dieselbrandstof volgens EN590 Klasse 2/ Graad D. Paraffinebrandstof (HVO, GTL, BTL) mogelijk volgens EN 15940:2016

Transmissie

Aandrijfsysteem	Elektronisch bestuurde hydrostatische transmissie, schakelbaar in alle richtingen bij vol vermogen. Versnellingsbak met vaste verhouding. Variabele snelheidsbegrenzer.
Hydrostatische pomp	1 regelbare plunjerpomp
Hydrostatische motor	2 regelbare plunjermotoren
Snelheidsbereik (vooruit/achteruit)	4/4

Max. rijsnelheid (vooruit/achteruit) (banden 20.5 R25)

1. versnelling	5,2 - 14,3 km/h
2. versnelling	14,3 km/h
3. versnelling	23,2 km/h
4. versnelling	38,0 km/h

Chassis en banden

Systeem	Vierwielaandrijving
Vooras	HD-as met half vrijdragend, vaste TPD sperdifferentieel (LSD-sperdifferentieel als optie)
Achteras	Komatsu HD-as met half vrijdragende afdichtingen, kantelend TPD sperdifferentieel met max. uitslag van 24° (LSD-sperdifferentieel als optie)
Tussenas	Conisch wiel met spiraalvertanding
Differentieel	Recht conisch drijfwerk
Eindaandrijving	Planeetaandrijving in oliebad
Banden	20.5 R25 (standaard)

Remmen

Bedrijfsremmen	Volledig gescheiden hydraulisch remsysteem met meervoudige natte schijfremmen, op de vier wielen, onderhoudsvrij
Parkeerrem	Elektronisch bediend, met meervoudige natte schijfremmen, onderhoudsvrij
Noodrem	Maakt gebruik van de parkeerrem

Hydraulisch systeem

Hydraulische pomp	Tandwielpomp
Werkdruk (max.)	210 kg/cm²
Max. debiet van de pomp	85 + 54 l/min
Aantal giekcilinders/bakcilinders	2/1
Boringdiameter × slag	
Hef cilinder	125 × 674 mm
Bakcilinder	150 × 504 mm
Hydraulische bediening	Servobekrachtigd, kruishendelbediening
Hydraulische cyclustijd met nominale last in bak	
Heffen	5,7 s
Laten zakken (leeg)	3,2 s
Kippen	1,9 s

Stuursysteem

Systeem	Gelede uitvoering
Type	Volledig hydraulische stuurbekrachtiging
Stuurhoek in beide richtingen	40°
Stuurpomp	Tandwielpomp
Werkdruk	210 kg/cm²
Pompopbrengst	85 l/min
Aantal stuurcilinders	2
Boringdiameter × slag	70 × 453 mm

Cabine

SpaceCab™ cabine met twee deuren overeenkomstig ISO 3471 met ROPS (Roll Over Protective Structure) overeenkomstig SAE J1040c en FOPS (Falling Object Protective Structure) overeenkomstig ISO 3449. De drukcabine met airconditioning werd gemonteerd op hydrolagers en is geluiddempend.

Bijvulcapaciteiten tijdens onderhoud

Koelsysteem	26,5 l
Brandstoftank	177 l
Motorolie	15,5 l
Hydraulisch systeem	58 l
Vooras	18,5 l
Achteras	18 l
Overbrenging	5 l
AdBlue®-tank	21,1 l

Milieu

Motoruitstoot	Voldoet volledig aan de EU Stage V uitstootemissienormen
Geluidsniveaus	
LwA Extern geluid	104 dB(A) (2000/14/EC Stage II)
LpA Geluid machinist	68 dB(A) (ISO 6396 dynamisch)
Trillingsniveaus (EN 12096:1997)	
Hand/arm	≤ 2,5 m/s² (onzekerheidsfactor K = 0,45 m/s²)
Lichaam	≤ 0,5 m/s² (onzekerheidsfactor K = 0,26 m/s²)

Bevat het gefluoreerde broeikasgas HFC-134a (GWP 1430).
Hoeveelheid gas 0,9 kg, CO_2-equivalent 1,29 t.

Bak selectie tabel (vaste montage)

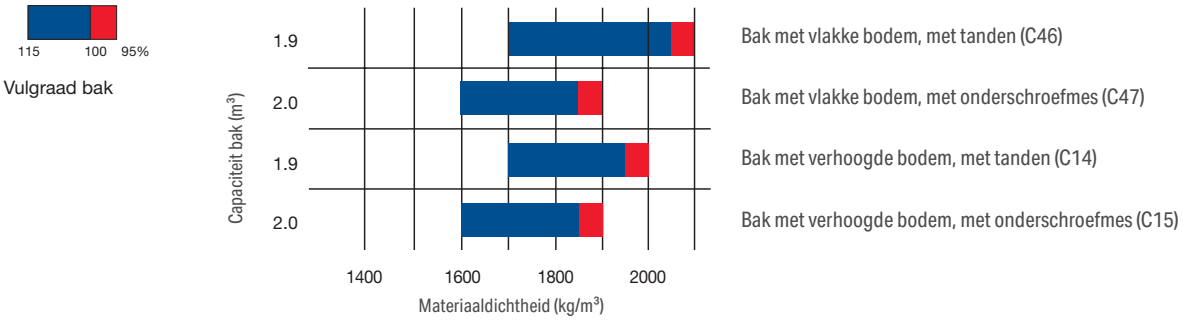

Bak selectie tabel (met snelwissel)

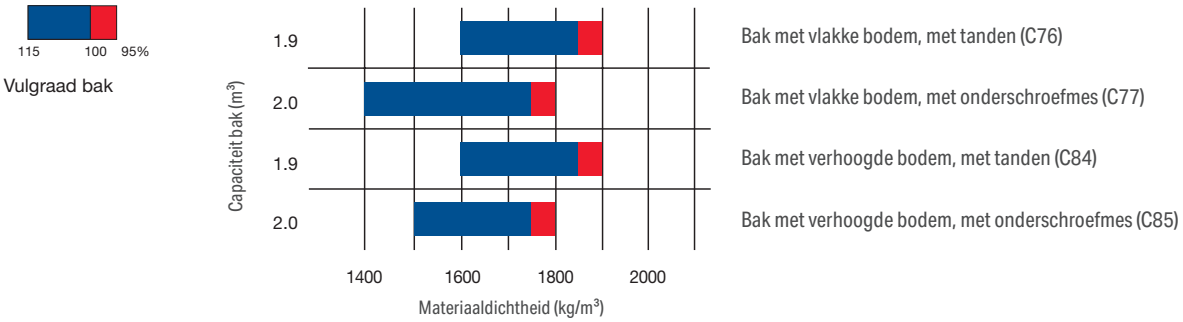

Afmetingen en prestatiecijfers

Afmetingen en werkspecificaties

	Type bak		Bak met vlakke bodem			
			met tanden	met mes	met tanden	met mes
	Bakbevestiging (directe/snelwissel)		direct	direct	QC	QC
	Bakcapaciteit (volle bak, ISO 7546)	**m³**	**1,9**	**2,0**	**1,9**	**2,0**
	Verkoopcode		C46	C47	C76	C77
	Soortelijk gewicht	t/m³	1,95	1,85	1,8	1,7
	Bak gewicht	kg	950	975	920	945
	Statische kiplast, recht	kg	9330	9245	8560	8480
	Statische kiplast, 40° volledig geknikt	kg	8110	8035	7405	7330
	Hydraulische graafkracht	kN	110	104	90	86
	Hydr. hefvermogen op grondniveau	kN	93	93	92	92
	Bedrijfsgewicht	kg	12045	12065	12325	12345
	Draaicirkel over de banden gemeten	mm	5150	5150	5150	5150
	Draaicirkel over de bakrand gemeten	mm	5775	5725	5845	5795
a	Bereik bij 45°	mm	1115	975	1215	1125
b	Kiphoogte bij 45°	mm	2815	2935	2660	2775
c	Hoogte scharnierpen	mm	3885	3885	3885	3885
d	Hoogte bovenkant bak	mm	5245	5245	5385	5385
e	Graafdiepte	mm	85	110	95	120
f	Max. laadhoogte bij 45°	mm	3650	3650	3640	3640
A	Totale lengte, bak op de grond	mm	7355	7190	7575	7415
B	Wielbasis	mm	2840	2840	2840	2840
C	Breedte	mm	2540	2540	2540	2540
D	Breedte over de banden	mm	2470	2470	2470	2470
E	Spoorbreedte	mm	1930	1930	1930	1930
F	Vrije hoogte boven de grond van het gestel	mm	495	495	495	495
H	Totale hoogte	mm	3200	3200	3200	3200

Alle afmetingen met banden 20.5 R25.
BOC: bolt-on cutting edge/(de)montabel onderschroefmes

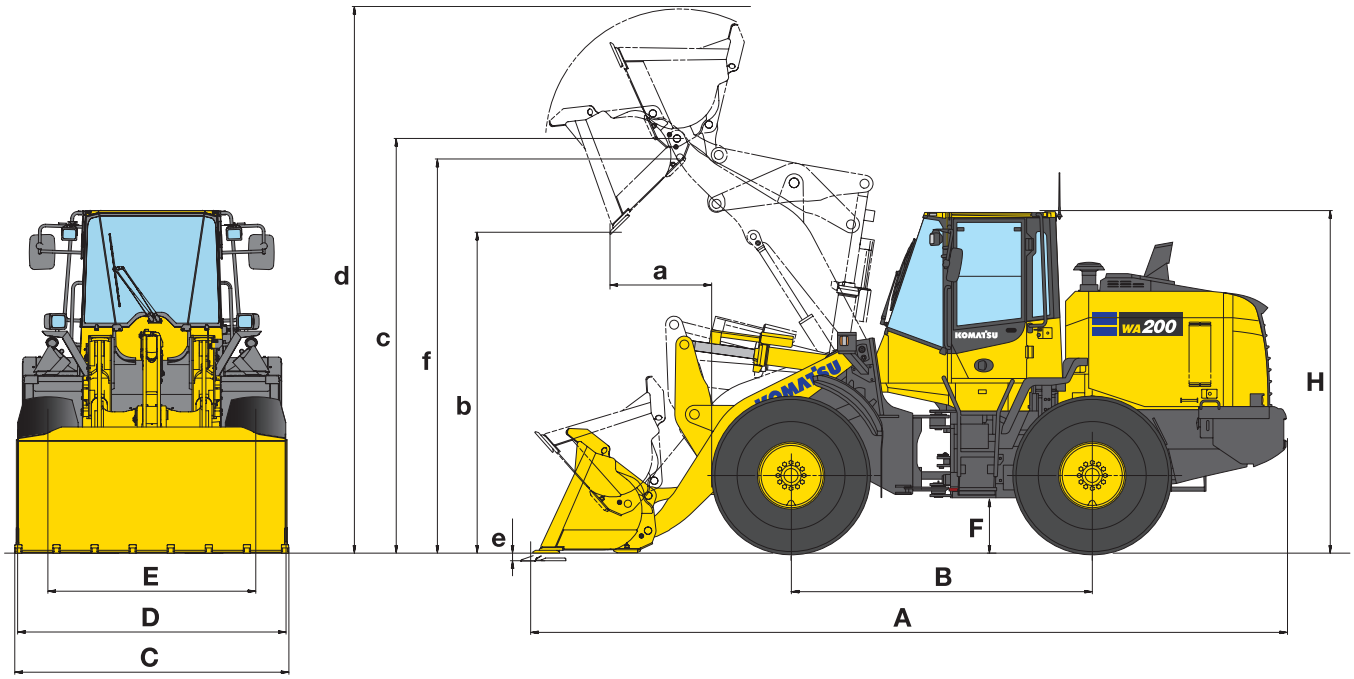

Bak met verhoogde bodem				Wijziging in de gegevens veroorzaakt door:		
met tanden	met mes	met tanden	met mes	High-lift uitrusting	Banden 17.5R25 EM VSW L2	Banden 20.5R25 XMINE L5
direct	direct	QC	QC			
1,9	**2,0**	**1,9**	**2,0**			
C14	C15	C84	C85			
1,95	1,85	1,8	1,7	-0,3		
935	960	890	915			
9355	9275	8600	8520	-2100	-220	+370
8135	8060	7445	7370	-1900	-195	+370
110	104	90	86			
93	93	92	92	-25		
12025	12050	12290	12315	+150	-330	+680
5150	5150	5150	5150			
5775	5725	5846	5790	+200		
1115	975	1215	1125	+70	+70	-20
2815	2940	2660	2780	+435	-75	+25
3885	3885	3885	3885	+440		
5245	5245	5385	5385	+440		
85	110	95	120	+85		
3650	3650	3640	3640	+445		
7355	7190	7575	7415	+490		
2840	2840	2840	2840			
2540	2540	2540	2540			
2470	2470	2470	2470		-75	
1930	1930	1930	1930			
495	495	495	495			
3200	3200	3200	3200		-75	+25

Typische materiaaldichtheid – los (in kg/m³)

Basalt	1960	Grind, ongezeefd	1930	Zandsteen	1510
Bauxiet, kaolien	1420	Grind, droog	1510	Leisteen	1250
Aarde, droog, opgeslagen	1510	Grind, droog, 6-50 mm	1690	Slak, gebroken	1750
Aarde, nat, uitgegraven	1600	Grind, nat, 6-50 mm	2020	Steen, verbrijzeld	1600
Gips, gebroken	1810	Zand, droog, los	1420	Klei, natuurlijk	1660
Gips, verbrijzeld	1600	Zand, vochtig	1690	Klei, droog	1480
Graniet, gebroken	1660	Zand, nat	1840	Klei, nat	1660
Kalksteen, gebroken	1540	Zand en klei, los	1600	Klei en grind, droog	1420
Kalksteen, verbrijzeld	1540	Zand en grind, droog	1720	Klei en grind, nat	1540

Afmetingen en prestatiecijfers

Palletvork				High-lift
	Verkoopcode		C57	C57
	Palletvorklengte	mm	1200	1200
A	Max. bereik op grondniveau	mm	1045	1536
B	Max. reikbereik	mm	1680	2070
C	Max. bereik bij max. stapelhoogte	mm	780	1145
a	Hoogte over de palletvorken	mm	4705	5150
b	Hoogte scharnierpen	mm	3885	4325
c	Max. stapelhoogte	mm	3765	4215
d	Palletvorkhoogte bij max. bereik	mm	1780	1780
	Max. statische kiplast, recht	kg	6640	5315
	Max. statische kiplast, geknikt	kg	5820	4610
	Max. laadvermogen vlgs EN 474-3, 80%	kg	4520	3690
	Max. laadvermogen vlgs EN 474-3, 60%	kg	3390	2770
	Bedrijfsgewicht met palletvorken	kg	11845	12000

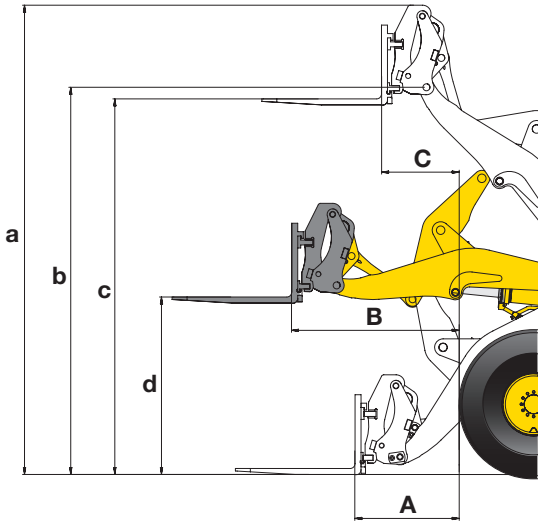

Bak voor lichte materialen				High-lift
	Verkoopcode		Q364	Q854
	Bakcapaciteit (volle bak, ISO 7546)	m^3	3,2	3,2
	Spijlenrek ter voorkoming van het morsen van materiaal		Zonder	Met
	Bakbevestiging (directe/snelwissel)		QC	QC
	Soortelijk gewicht	t/m^3	1,0	0,8
	Breedte	mm	2550	2550
	Bak gewicht	kg	1060	1060
A	Bereik bij 45°	mm	1270	1710
a	Hoogte bovenkant bak	mm	5375	5815
b	Hoogte scharnierpen	mm	3885	4325
c	Max. laadhoogte bij 45°	mm	3560	4000
d	Kiphoogte bij 45°	mm	2430	2870
	Statische kiplast, 40° volledig geknikt (banden L3)	kg	7340	5425
	Statische kiplast, 40° volledig geknikt (banden L5)	kg	7770	5785
	Bedrijfsgewicht (banden L3)	kg	12350	12455
	Bedrijfsgewicht (banden L5)	kg	12970	13110

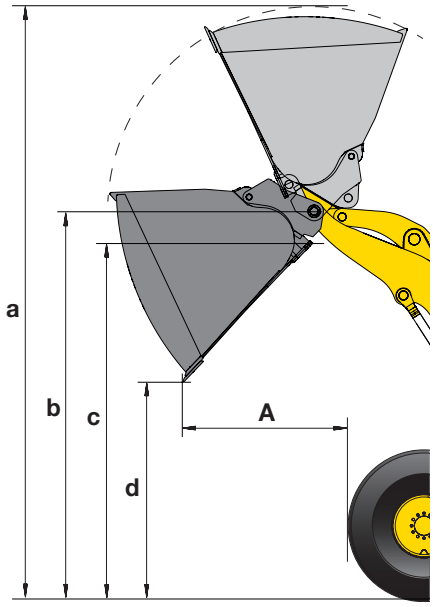

Typische materiaaldichtheid – los (in kg/m^3)

Basalt	1960	Grind, ongezeefd	1930	Zandsteen	1510
Bauxiet, kaolien	1420	Grind, droog	1510	Leisteen	1250
Aarde, droog, opgeslagen	1510	Grind, droog, 6-50 mm	1690	Slak, gebroken	1750
Aarde, nat, uitgegraven	1600	Grind, nat, 6-50 mm	2020	Steen, verbrijzeld	1600
Gips, gebroken	1810	Zand, droog, los	1420	Klei, natuurlijk	1660
Gips, verbrijzeld	1600	Zand, vochtig	1690	Klei, droog	1480
Graniet, gebroken	1660	Zand, nat	1840	Klei, nat	1660
Kalksteen, gebroken	1540	Zand en klei, los	1600	Klei en grind, droog	1420
Kalksteen, verbrijzeld	1540	Zand en grind, droog	1720	Klei en grind, nat	1540

Alle afmetingen met banden 20.5 R25 en standaard contragewicht

Hoogkiepbak (afvalverwerking)

					High-lift	
	Verkoopcode		Q863	Q864	Q865	Q866
	Bakcapaciteit (volle bak, ISO 7546)	m^3	3,5	3,5	2,5	2,5
	Spijlenrek ter voorkoming van het morsen van materiaal		Met	Met	Met	Met
	Bakbevestiging (directe/snelwissel)		direct	QC	direct	QC
	Soortelijk gewicht	t/m^3	0,8	0,8	0,8	0,8
	Breedte	mm	2550	2550	2550	2550
	Bak gewicht	kg	2120	1950	1780	1700
A	Bereik bij 45°	mm	1535	1670	1400	1600
a	Hoogte bovenkant bak	mm	5885	6150	6300	6630
b	Max. laadhoogte bij 45°	mm	4440	4500	4730	5035
c	Kiphoogte bij 45°	mm	4280	4500	4480	4805
	Statische kiplast, 40° volledig geknikt (banden L3)	kg	6415	6435	5000	4750
	Statische kiplast, 40° volledig geknikt (banden L5)	kg	6840	6860	5355	5100
	Bedrijfsgewicht (banden L3)	kg	13035	13210	12875	13095
	Bedrijfsgewicht (banden L5)	kg	13690	13860	13525	13750

Type B: stortcilinders buiten de bak

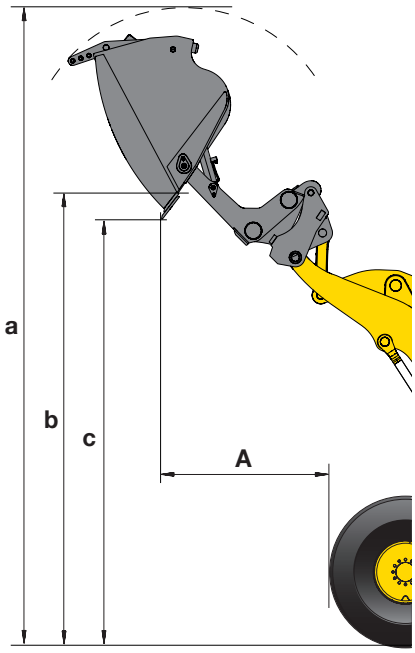

Hoogkiepbak (bulkgoederen)

					High-lift	
	Verkoopcode		Q413	Q414	Q461	Q462
	Bakcapaciteit (volle bak, ISO 7546)	m^3	2,5	2,5	3,5	3,5
	Spijlenrek ter voorkoming van het morsen van materiaal		Zonder	Zonder	Zonder	Zonder
	Bakbevestiging (directe/snelwissel)		direct	QC	direct	QC
	Soortelijk gewicht	t/m^3	1,1	1,1	0,6	0,6
	Breedte	mm	2550	2550	2550	2550
	Bak gewicht	kg	1780	1700	2120	1950
A	Bereik bij 45°	mm	1330	1530	1605	1740
a	Hoogte bovenkant bak	mm	5860	6190	6325	6590
b	Max. laadhoogte bij 45°	mm	4285	4590	4885	4945
c	Kiphoogte bij 45°	mm	4045	4370	4715	4935
	Statische kiplast, 40° volledig geknikt (banden L3)	kg	6805	6645	4440	4520
	Statische kiplast, 40° volledig geknikt (banden L5)	kg	7230	7075	4780	4850
	Bedrijfsgewicht (banden L3)	kg	12725	12960	13210	13345
	Bedrijfsgewicht (banden L5)	kg	13380	13610	13865	14000

Type B: stortcilinders buiten de bak

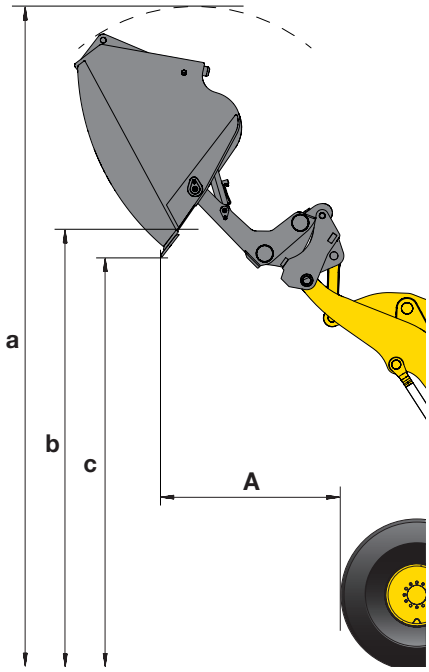

Typische materiaaldichtheid (ton/m^3) voor lichtmateriaal- en hoogkiepbakken

Glasafval, fijn	1,4	Oud papier, los gestort	0,6
Glasafval, grof	1,0	Oud papier, bewerkt	1,0
Compost, droog	0,8	Steenkool, hoog volume	1,2
Compost, nat	1,0	Steenkool, laag volume	0,9
Houtsnippers, zaagsel	0,5	Huishoudelijk afval, losgestort & droog	0,8

Alle afmetingen met banden 20.5 R25 en standaard contragewicht

Standaard en optionele uitrusting

Motor

Komatsu SAA4D107E-5, turbogeladen common rail directe inspuiting dieselmotor	●
Conform EU Stage V	●
Komatsu SmartLoader Logic	●
Instelbare motorstop	●
Automatische toerentalverlaging	●
Brandstoffilter met waterafscheider	●
Accu's 2 × 110 Ah / 2 × 12 V	●

Chassis en banden

Heavy-duty assen	●
Sperdifferentieel (TPD) voor- en achteraan	●
Afdekkap aandrijflijn	●
Limited-slip differentieel (LSD) voor en achter	○
Banden 17.5 R25 L3, L5	○
Banden 20.5 R25 L3, L4, L5	○
Landbouwbanden	○

Hydraulisch systeem

Hoofdcontroleventiel met 3 spoelen, leidingen inbegrepen	●
Multifunctionele PPC-hendel met elektronische aansturing van de extra functie (EPC)	●
Automatisch return-to-dig	●
Biologisch afbreekbare olie voor hydraulisch systeem	○

Transmissie en remmen

Elektronisch bestuurde HST met 2-motorig systeem	●
Snelheidscontrole met fijne afstelling in 1e snelheidsbereik	●
Tractiecontrolesysteem (K-TCS)	●
Volledig hydraulisch remsysteem	●
Gecombineerde rem/vertragingspedaal	●
20 km/h beperkte hydrostatische aandrijflijn	○
25 km/h beperkte hydrostatische aandrijflijn	○

Cabine

Ruime cabine met dubbele deur overeenkomstig DIN/ISO	●
ROPS/FOPS frame overeenkomstig SAE	●
Verwarmde stoel met luchtvering, hoge ruggesteun, in hoogte verstelbare armleuningen met zijconsoles en driepunts veiligheidsgordel	●
Automatische airconditioning (climate control)	●
Multi-functionele, video-compatible kleurenmonitor met beheers- en bewakingssysteem voor de werkuitrusting (EMMS) en rendementsadvies	●
DAB+ radio met Bluetooth®, USB, AUX en handenvrijkit	●
Geïsoleerde opbergruimte voor warme of koude levensmiddelen	●
Verwarmde achterruit	●
Ruitenwisser achter	●
Verstelbare stuurkolom	●
2 × 12 Volt voeding	●
Verwarmde en geventileerde stoel met luchtvering en hoge ruggesteun, horizontale ophanging, in hoogte verstelbare armleuningen met zijconsoles, vierpunts veiligheidsgordel	○
Verwarmde en geventileerde leren stoel	○
Zonnewerend rolgordijn	○

Verlichting

2 halogeenkoplampen	●
2 werklampen voor- en achteraan	●
Achteruitrijlicht	●
Bijkomende lichten voor- en achteraan	○
LED werklampen	○
LED werklampen voor dakrail	○

Onderhoud

Hydrostatisch aangedreven radiateurventilator met automatische omkeerfunctie	●
Grofmazige radiateur	●
Komtrax – Draadloos Komatsu-monitoringsysteem (4G)	●
Komatsu Care – Een onderhoudsprogramma voor Komatsu klanten	●
Gereedschapsset	●
Centrale automatische smering	●
Vulinrichting voor gecentraliseerd smeersysteem	○
Turbo II cycloon-luchtvoorfilter	○

Veiligheidsvoorzieningen

Noodbesturingssysteem	●
Beschermingskit tegen vandalisme	●
Achteruitrijalarm	●
Hoofdschakelaar accu	●
Leuning links/rechts	●
Achteruitkijkcamerasysteem	●
Vooruitkijkcamera	○
Naderingsalarmsysteem achterkant	○
Beschermrooster voorruit	○
Brandblusapparaat	○
Zwaailicht	○
Dakrail	○
Achteruitkijkspiegel, verwarmd en met afstandsbediening	○
Optisch acheruitrijalarm (knipperlicht)	○

Komatsu levert ook een breed gamma bakken en uitrustingsstukken. Uw Komatsu-dealer staat klaar om u in de keuze van de beste opties bij te staan.

Uitrustingsstukken

Hydraulische snelkoppeling	○
Hoogrendement laadbakken met vlakke of verhoogde bodem	○
Hoogkiepbakken	○
Bakken voor lichte materialen	○
Afvalverwerkingsbakken	○
Palletvorken	○
Poliepgrijper voor houtblokken	○

Andere uitrusting

PZ-kinematiek: Z-bar armen met parallelle bewegingen	●
Contragewicht	●
Elektronisch bestuurde laststabilisator (ECSS)	○
High-lift uitvoering	○
Speciale kleur	○
Anti-roestspecificatie	○
"Wastehandler" specificatie	○
Landbouw uitvoering	○
“Koude ruimte”-kit (voorverwarming van motor en cabine)	○

Andere uitrusting beschikbaar op aanvraag

● standaard uitrusting
○ optionele uitrusting

Deze brochure bevat mogelijk uitrustingen en opties die niet in uw land beschikbaar zijn.
Gelieve contact op te nemen met uw plaatselijke Komatsu-verdeler voor meer informatie.
Materialen en technische gegevens kunnen worden gewijzigd zonder voorafgaande kennisgeving.

Uw Komatsu-partner:

komatsu.eu

© 2022 Komatsu Europe International N.V. All rights reserved. Printed in Europe. VNLSS06307 11/2022