WA500-8

Radlader

Motorleistung
266 kW / 362 PS @ 1900 U/min

Betriebsgewicht
34855 - 36380 kg

Schaufelvolumen
5,5 - 7,2 m^3

WA500-8

Motorleistung
266 kW / 362 PS @ 1900 U/min

Betriebsgewicht
34855 - 36380 kg

Schaufelvolumen
5,5 - 7,2 m³

Erhöhte Kraftstoffeffizienz
und Umweltfreundlichkeit

Leistungsstark und umweltfreundlich

- Motor gemäß EU Stufe V
- Komatsu SmartLoader Logic
- Großvolumiger Drehmomentwandler mit automatischer Wandlerüberbrückung
- Einstellbare Leerlaufabschaltung

Erstklassiger Fahrerkomfort

- Neuer luftgefederter Bedienplatz mit integrierter EPC-Bedienhebelkonsole
- Großer Multifunktionsmonitor
- Geräuscharmes Design
- Rückfahrkamera

Maximale Effizienz

- Hocheffiziente Schaufeln
- Überragende Ausschütthöhe und -weite
- Breite Spur und langer Radstand

Moderne Bedienelemente

- Schaufel-Füllautomatik
- EPC (Electronic Pilot Control) Bedienhebel (Standard)
- Intelligentes Gaspedal

Einfache Wartung

- Grobmaschiger Kühler mit automatischem Umkehrlüfter
- Zentralschmieranlage ab Werk
- Weiterentwickelte, als Flügeltüren ausgeführte Wartungsklappen

Komtrax

- Komatsu Wireless Monitoring System
- 4G-Mobilfunktechnik
- Integrierte Kommunikationsantenne
- Mehr Betriebsdaten und höhere Kraftstoffersparnis

KOMATSU CARE

Komatsu Care Programm
(es gelten regionale Abweichungen)

Komatsu SmartLoader Logic

Der WA500-8 ist mit der vollautomatischen Motorsteuerung „Komatsu SmartLoader Logic" ausgestattet. Dabei werden Daten von verschiedenen Sensoren genutzt, um das jeweils optimale Drehmoment zu erreichen. Im leichten Einsatz unter geringer Last wird das Motordrehmoment begrenzt und dadurch Kraftstoff gespart, ohne dabei die Produktivität der Maschine zu beeinträchtigen.

Großvolumiger Drehmomentwandler mit automatischer Wandlerüberbrückung

Durch seinen Hochleistungsdrehmomentwandler bietet der komplett überarbeitete Antriebsstrang von Komatsu einen optimalen Wirkungsgrad und ein hervorragendes Verhältnis von Zugkraft zu Gewicht. Die hohe Zugkraft bei niedrigen Geschwindigkeiten macht Arbeiten, wie das Eindringen in festes Material, zu einem Kinderspiel. Dies bedeutet auch eine höhere Produktivität beim V-Laden unter beengten Einsatzbedingungen.

Weitere Technologien zur Steigerung der Kraftstoffeffizienz

Die wählbare Motorbetriebsart und die einstellbare Leerlaufabschaltung tragen maßgeblich zur Senkung des Kraftstoffverbrauchs bei. Die Eco-Anzeige des WA500-8 gibt dem Fahrer aktiv Empfehlungen für einen noch kraftstoffeffizienteren Betrieb. Zusätzlich kraftstoffsparend wirkt sich die elektronische Steuerung der Hydraulikpumpen für Arbeitshydraulik und Lenksystem aus: Sie verhindert, dass hydraulische Energie verschwendet wird und liefert die jeweils exakt benötigte Ölmenge.

Leistungsstark und umweltfreundlich

Komatsu-Motor gemäß EU Stufe V

Der Komatsu-Motor gemäß EU Stufe V ist produktiv, zuverlässig und effizient. Seine extrem geringen Emissionswerte steigern die Umweltfreundlichkeit. Dieser leistungsstarke Motor trägt zur Reduzierung der Betriebskosten bei und ermöglicht dem Fahrer einen sorgenfreien Betrieb der Maschine.

Heavy-Duty-Abgasnachbehandlung

Die Abgasnachbehandlung kombiniert den Komatsu Dieselpartikelfilter (KDPF) mit einem Modul zur selektiven katalytischen Reduktion (SCR). Das SCR-Modul spritzt eine exakt dosierte Menge AdBlue® ein, das dann die Stickoxide (NOx) der Abgase in Wasser (H_2O) und ungiftigen Stickstoff (N_2) umwandelt. So können die Stickoxid-Emissionen im Vergleich zu einem Motor gemäß EU Stufe IIIB um bis zu 80% reduziert werden.

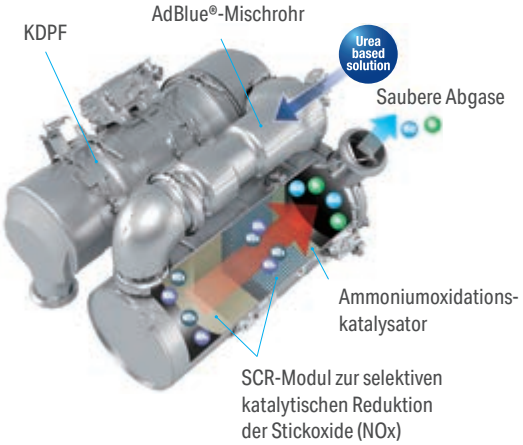

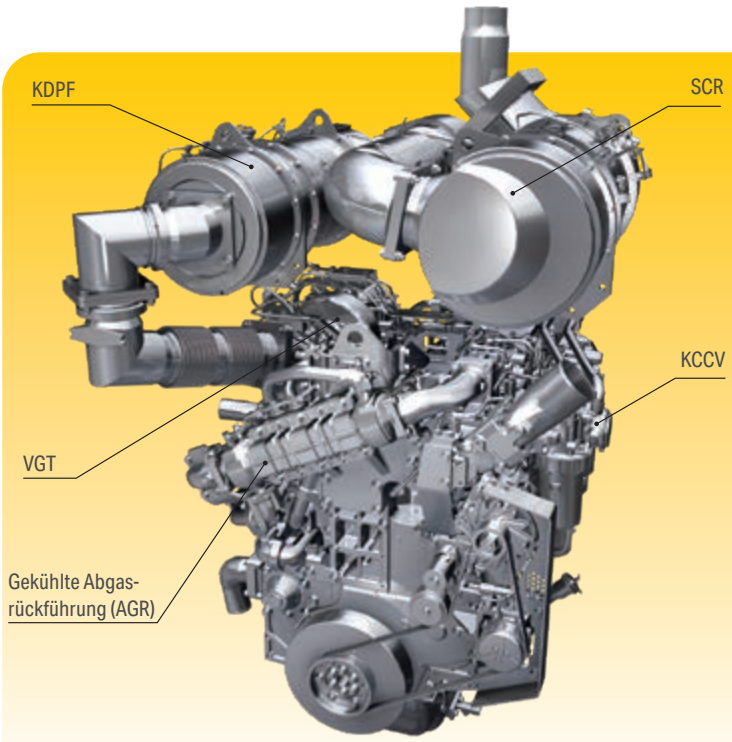

High-Pressure Common Rail (HPCR)

Die Computersteuerung der mehrstufigen Hochdruck-Common-Rail-Kraftstoffeinspritzung sorgt dafür, dass jederzeit nur exakt die benötigte Menge verdichteter Kraftstoff in die Verbrennungskammer gelangt. So wird garantiert, dass der Kraftstoff vollständig verbrennt und saubere Abgase ausgestoßen werden.

Abgasrückführung (AGR)

Die gekühlte Abgasrückführung ist eine marktbewährte Komponente der Komatsu-Motoren. Die verbesserte Leistung des AGR-Systems reduziert NOx-Emissionen auf ein Minimum und sorgt gleichzeitig für eine gesteigerte Motorleistung.

Komatsu Kurbelgehäuseentlüftung (KCCV)

Die Abgase des Kurbelgehäuses (sog. Durchblasgase) werden durch den CCV-Filter geleitet. Der aus den Abgasen gefilterte Ölnebel gelangt zurück ins Kurbelgehäuse. Die gefilterten Gase werden der Verbrennung zugeführt.

Turbolader mit variabler Geometrie (VGT)

Der VGT sorgt in jedem Drehzahlbereich und unter jeder Last für den optimalen Luftstrom zur Verbrennungskammer. Das Resultat sind saubere Abgase und eine gesteigerte Kraftstoffeffizienz bei gleichbleibend hoher Leistung.

Maximale Effizienz

Schnelleres Load & Carry

Die optionale, sequentielle Wandlerüberbrückung sorgt für unschlagbare Produktivität und Kraftstoffeffizienz im Load & Carry-Einsatz und auf kurzen Fahrstrecken. Der Fahrer kann die Wandlerüberbrückung vom 2. bis 4. Gang aktivieren. Durch die höhere Zugkraft wird die Fahrgeschwindigkeit, insbesondere beim Fahren bergauf, merklich gesteigert. Gleichzeitig werden Wandlerverluste eliminiert und der Kraftstoffverbrauch erheblich gesenkt.

Überragende Ausschütthöhe und -weite

Das Hubgerüst ermöglicht eine enorme Ausschütthöhe von 3385 mm und eine ebenso beeindruckende Reichweite von 1380 mm (mit 5,6 m³ Schaufel, gemessen bis Zahnspitze). Mit diesem Arbeitsbereich kann das Beladen von hohen Aufgabetrichtern oder hochbordigen LKW schnell und einfach erledigt werden.

Neue, hocheffiziente Schaufeln

Die überarbeitete Schaufel lässt das Material leichter fließen und macht das Graben dadurch effizienter. Besonders in Kombination mit der neuen Schaufel-Füllautomatik gehen die Einsätze leichter und mit höherer Produktivität von Hand.

Präzise Steuerung

Das Komatsu CLSS-Hydrauliksystem ermöglicht eine extrem präzise Steuerung der Maschine und sanfte, simultane Bewegungen von Schaufel, Ausleger und hydraulisch angetriebenen Anbaugeräten. Sowohl das Hydraulik- als auch das Lenksystem des WA500-8 sind mit Verstellpumpen ausgerüstet. Diese Pumpen liefern lediglich den genau benötigten Hydraulikdruck und erhöhen so die Kraftstoffeffizienz erheblich.

KOMATSU
WA500

Erstklassiger Fahrerkomfort

Gesteigerter Fahrerkomfort

Das Kernstück der breiten SpaceCab™-Fahrerkabine von Komatsu ist der serienmäßige, luftgefederte und beheizbare Fahrersitz mit hoher Rückenlehne und vollständig einstellbaren Armstützen. Er bietet dem Fahrer einen komfortablen Arbeitsplatz, an dem Ermüdungserscheinungen auf ein Minimum reduziert werden. Die großartige Sicht und die ergonomische Auslegung der Bedienelemente tragen erheblich dazu bei, dass der Fahrer mit maximaler Produktivität arbeiten kann.

Erhöhter Fahrerkomfort

Zusätzlich zum Radio, das zur Standardausrüstung des WA500-8 gehört, ist auch ein Audioanschluss für externe Geräte vorhanden, sodass der Fahrer Musik über die Lautsprecher in der Kabine hören kann. Weiterhin ist die Kabine mit zwei 12 V Steckdosen ausgestattet. Die proportionalen Joysticks sind ebenfalls Bestandteil der Standardausrüstung und ermöglichen die sichere und präzise Steuerung der Anbaugeräte. Die Kabine verfügt über großzügigen Stauraum für Werkzeuge und Handbücher, sowie eine Warmhalte- und Kühlbox.

Neue Schaufel-Füllautomatik

Die neue Schaufel-Füllautomatik steuert die Schaufelneigung und die Hubbewegung, indem sie den Hydraulikdruck misst, der auf das Hubgerüst wirkt. Das System passt die Leistung automatisch an die unterschiedlichen Materialbeschaffenheiten an. Dadurch werden Ermüdungserscheinungen beim Fahrer signifikant reduziert und eine optimale Ladekapazität erreicht.

Moderne Bedienelemente

Neuer, luftgefederter Bedienplatz

Das neu entwickelte, komfortable Fahrerhaus ist mit einem luftgefederten Fahrersitz ausgestattet. Seitenkonsolen und der komplett einstellbare, beheizbare (Standard) Fahrersitz mit hoher Rückenlehne sorgen für verbesserten Fahrerkomfort. Optional ist eine Belüftung erhältlich.

Einfach zu bedienende Joystick-Lenkung (Option)

Die optional erhältliche Joystick-Lenkung sorgt dafür, dass das Lenken bei Ladeoperationen einfach und bequem aus dem Handgelenk ausgeführt werden kann. Bei diesem System erfolgen der Fahrtrichtungswechsel und das Schalten der Gänge durch Schaltknöpfe auf dem Joystick. Die Lenkgeschwindigkeit kann dabei 2-stufig vorgewählt werden, je nachdem ob schnelles V-Laden oder präzises Load & Carry gefordert ist.

Intelligentes Gaspedal

Um den Kraftstoffverbrauch zu senken, gibt das adaptive Gaspedal von Komatsu automatisch den richtigen Schaltzeitpunkt vor. Bei Einsätzen, die eine hohe Zugkraft und maximale Beschleunigung verlangen, neigt der Fahrer dazu, stark auf das Gaspedal zu drücken. Der WA500-8 wirkt diesem entgegen, indem er so spät wie möglich in den nächsten Gang schaltet. Bei leichten Einsätzen, bei denen der Kraftstoffverbrauch ein wichtiger Faktor ist, drückt der Fahrer das Gaspedal intuitiv nur leicht nach unten. Auch hier „denkt" die Maschine mit und schaltet so früh wie möglich in den nächsten Gang, um so den geringsten Kraftstoffverbrauch zu erzielen.

Rückfahrkamera

Über das Breitbild-Monitorsystem bietet das serienmäßige Rückfahrkamerasystem eine hervorragende Sicht auf den rückwärtigen Arbeitsbereich. Die kompakte Kamera ist einstellbar und in die Kühlerabdeckung integriert.

Elektronische Bedienhebel

Die EPC (Electronic Pilot Control)-Bedienhebelkonsole ist in den Sitz integriert und lässt sich ganz leicht für jeden Fahrer individuell einstellen. Die extrem leichtgängigen Kurzhebel ermöglichen eine präzise und ermüdungsfreie Bedienung und verfügen über eine Modulationsfunktion zum stoßfreien Abbremsen und Stoppen der Schaufelbewegung beim Senken. Weiterhin kann die obere und untere Ausleger-Endposition über einen Schalter voreingestellt werden.

EPC-Multifunktionshebel (Option)

Der EPC-Multifunktionshebel mit integriertem Fahrtrichtungsschalter ermöglicht dem Fahrer eine extrem einfache und höchst bequeme Bedienung der Maschine. Mit nur einer Hand kann der Fahrer das Anbaugerät steuern und gleichzeitig die Fahrtrichtung wählen. Der Multifunktionshebel ist die optimale Wahl für Erdbewegungseinsätze.

Auto-Kick-Down

Um das Arbeiten noch leichter und produktiver zu gestalten, kann der WA500-8 automatisch vom 2. in den 1. Gang herunterschalten.

Audioanschluss (MP3-Anschluss)

Warmhalte- und Kühlbox

EPC-Multifunktionshebel (Option)

Geringere Betriebskosten

Die Informations- und Kommunikationstechnologie von Komatsu unterstützt Betreiber und Fahrer bei der effizienten Durchführung von Einsätzen und trägt so zur Senkung der Betriebskosten bei. Gleichzeitig wird die Zufriedenheit unserer Kunden und die Wettbewerbsfähigkeit unserer Produkte gesteigert.

Eco-Hinweise

Das Monitorsystem zeigt bei Bedarf Hinweise an, die auf mögliches Einsparpotential beim Kraftstoffverbrauch hinweisen, und die Eco-Anzeige stellt den aktuellen Kraftstoffverbrauch dar. Die Eco-Anzeige im grünen Bereich gehalten werden. Weiterhin können Aufzeichnungen über den Maschinenbetrieb, die angezeigten Eco-Hinweise und den Kraftstoffverbrauch abgerufen werden. Die Informationen liegen in Komtrax vor und können für Fahrerschulungen oder zur Effizienzsteigerung auf der Baustelle ausgewertet werden.

Fahrerassistenzsystem (optional)

Das neue Fahrerassistenzsystem ist ein 12,1-Zoll-Touchscreen, der den serienmäßigen Monitor des Rückfahrkamerasystem durch unmittelbare Zugänglichkeit übertrifft. Produktivität, Effizienz und Sicherheit werden durch eine intuitive Schnittstelle für das erweiterte Load Pilot, eine hochauflösende Rückfahrkamera mit Radarsystem zur Hinderniserkennung und ein leistungssteigerndes Effizienztrainermodul verbessert.

Auf einen Blick: Standardanzeige des Monitorsystems

Eco-Hinweise ermöglichen Energieeinsparungen in Echtzeit (z.B. lange Motorleerlaufphasen verhindern)

Informations- und Kommunikationstechnologie

Information

Sie erhalten schnelle Antworten auf alle Fragen, die Ihre Maschinen betreffen: Was machen diese gerade, wann sind sie im Einsatz, wo befinden sie sich, wie können sie effizienter eingesetzt werden und wann steht die nächste Wartung an? Per drahtloser Kommunikationstechnologie (Satellit, GPRS oder 4G – je nach Modell) gelangen die Daten der Maschine auf den Computer und zum Distributor, der so stets informiert ist und für Expertenanalysen und Rückmeldung zur Verfügung steht.

Komfort

Mit Komtrax lässt sich eine Flotte bequem über das Internet verwalten – egal, wo man sich gerade befindet. Die ausgewerteten Daten werden zusammengefasst und übersichtlich in Form von Karten, Listen oder Diagrammen dargestellt. Dies ermöglicht es, eventuellen Wartungsbedarf vorauszusehen, rechtzeitig Ersatzteile zu beschaffen und eine Fehlersuche durchzuführen, noch bevor die Komatsu-Techniker am Einsatzort eintreffen.

KOMTRAX

Der Weg zu maximaler Produktivität

Komtrax nutzt das Modernste, was die Wireless Monitoring Technologie zu bieten hat. Das System ist kompatibel mit PC, Smartphone oder Tablet, liefert eine Vielzahl an Informationen und ebnet damit den Weg für Spitzenleistungen eines gesamten Maschinenparks. Durch vorausschauende Planung präventiver Wartungsmaßnahmen lässt sich die Effizienz eines Unternehmens mit Komtrax erheblich steigern.

Wissen ist Macht

Die detaillierten Informationen, die Komtrax rund um die Uhr zur Verfügung stellt, ermöglichen eine bessere tägliche und langfristige Einsatzplanung – und dies ohne zusätzliche Kosten. Probleme werden erkannt, bevor sie auftreten, Wartungseinsätze können aufeinander abgestimmt und Stillstandzeiten auf ein Minimum reduziert werden. So sind die Maschinen immer da, wo sie hingehören: im Einsatz auf der Baustelle.

Einfache Wartung

Einfacher Zugang zu den Wartungspunkten

Die mit Gasdruckfedern gestützten Flügeltüren lassen sich sicher und einfach öffnen. Sie ermöglichen einen bequemen Zugang zu allen täglichen Wartungsstellen vom Boden aus. Dank der langen Wartungsintervalle und der zentral angeordneten Filter reduzieren sich die Stillstandzeiten der Maschine auf ein Minimum.

Equipment Management and Monitoring System (EMMS)

Das große, hochauflösende Display des Monitorsystems zeigt verschiedenste Maschinendaten an und bietet zahlreiche Einstellmöglichkeiten. Das Menü zur Betriebsparametererfassung zeigt den durchschnittlichen Kraftstoffverbrauch, Leerlaufzeiten und weitere Maschineninformationen an. Um den Fahrer im Problemfall zu benachrichtigen und die Fehlersuche zu vereinfachen, werden Störungscodes deutlich ablesbar angezeigt und gespeichert. Das System verfügt außerdem über einen Servicemodus, der eine erweiterte Erfassung der Betriebsparameter bietet und so Wartungsarbeiten beschleunigt und Stillstandzeiten auf ein Minimum reduziert.

Grobmaschiger Kühler mit automatischem Umkehrlüfter

Durch den grobmaschigen Kühler mit Umkehrlüfter kann selbst in sehr staubiger Umgebung ohne Zusetzen des Kühlers gearbeitet werden. Um die manuellen Reinigungsarbeiten so gering wie möglich zu halten, bläst der Umkehrlüfter den Staub in regelmäßigen Abständen aus dem Kühler. Die Umkehrfunktion kann automatisch oder manuell aktiviert werden. Bei der automatischen Aktivierung der Umkehrfunktion können sowohl die Reinigungsdauer als auch die Abstände der Reinigungsphasen an die jeweiligen Einsatzbedingungen angepasst werden.

Komatsu Care

Komatsu Care ist ein Wartungs- bzw. Gewährleistungsprogramm, das beim Kauf Ihrer neuen Komatsu-Maschine enthalten ist. Ihr Komatsu-Partner vor Ort informiert Sie gerne über die jeweiligen Leistungen und Bedingungen, diese können regional unterschiedlich sein.

AdBlue®-Tank

Der AdBlue®-Tank befindet sich leicht zugänglich auf der rechten Maschinenseite hinter einem Aufstieg.

Regeneration des Dieselpartikelfilters

Die Rußpartikel, die sich im Dieselpartikelfilter angesammelt haben, werden durch die hohe Abgastemperatur regelmäßig automatisch verglüht. Ein Maschinenstillstand ist dafür nicht erforderlich.

Wartungsbildschirm

Regenerationsanzeige für den KDPF

AdBlue®-Füllstandanzeige und Nachfüllhinweis

Bewährte Komatsu-Qualität

Entwickelt und hergestellt von Komatsu

Motor, Hydrauliksystem, Antriebsstrang sowie Vorder- und Hinterachse sind originale Komatsu-Komponenten. Alle Bauteile bis hin zur kleinsten Schraube unterliegen den höchsten Qualitätsanforderungen und -überprüfungen. Genau aufeinander abgestimmt bieten sie ein Höchstmaß an Effizienz und Zuverlässigkeit.

Heavy-Duty Achsen

Die HD-Achsen ermöglichen auch unter den härtesten Einsatzbedingungen überdurchschnittliche Standzeiten. Für Einsätze auf weichem und rutschigem Untergrund, wie z.B. Sand oder nasser Erde, eignen sich besonders die optional erhältlichen Lamellenselbstsperrdifferentiale.

Robuster, verwindungssteifer Rahmen

Die Rahmenkonzeption mit weit auseinanderliegenden Gelenkpunkten gewährleistet die hohe Stabilität der Gesamtkonstruktion und reduziert Lagerbelastungen im Knickbereich.

Achsölkühlung (optional)

Ein Überhitzen des Achsöls führt zu einer Reduzierung der Produktivität, weil die Maschine zwischendurch herunterkühlen muss. Für eine hohe Effizienz bei Load & Carry Einsätzen kann der Komatsu WA500-8 optional mit einem Achsöl-Kühlsystem ausgerüstet werden, sodass die Öltemperatur selbst bei längeren Transportstrecken konstant hält.

Robuster, verwindungssteifer Rahmen

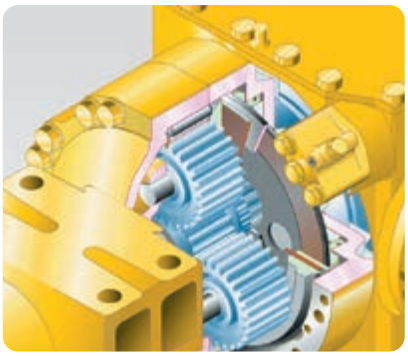

Nasse Lamellenbremsen

Kinematik für Materialumschlag

Kinematik für Materialumschlag (Option)

Diese innovative Z-Kinematik ist speziell für den Umschlag mit direkt angebauten Schaufeln konzipiert. Das offene Design bietet optimale Sicht bei der Lkw-Beladung oder Trichterbeschickung. Die Kinematik für den Materialumschlag ist die perfekte Wahl für den Umschlag großer Materialmengen bei schnellen Ladespielen. Durch die enormen Losbrechkräfte werden Verladeeinsätze zum Kinderspiel. Durch Eigenschaften wie die verstärkten Achsen und die Achsölkühlung ist die Maschine eine robuste Basis für jede Schaufel.

WA500-8

Maßgeschneiderte Lösungen

„Working Gear"-Abteilung für Spezialausrüstung

Komatsu-Radlader bieten in Verbindung mit dem breiten Angebot an originalen Komatsu-Anbaugeräten für jeden Industriesektor die perfekte Lösung. Für besondere Einsätze bietet unsere Abteilung „Working Gear" speziell an die Anforderungen angepasste Maschinen und Anbaugeräte. Diese maßgeschneiderten Lösungen ermöglichen auch unter härtesten Einsatzbedingungen höchste Leistung und maximale Zuverlässigkeit.

Stonehandler (Steingabelausführung)

Der Steinumschlag erfordert robuste Maschinen mit einer langlebigen Konstruktion. Die modifizierte Basismaschine, der Schnellwechsler und die speziell konstruierte Steingabel sorgen für eine optimale Kinematik. Verstärkte Achsen, Achsölkühlung und Zusatzgegengewichte runden das Paket ab.

„Steel mill"-Spezifikation (Stahlwerksausführung)

Der Umgang mit heißer Schlacke stellt aufgrund der extremen Temperaturen hohe Anforderungen an die Maschinen. Der Komatsu WA500-8 mit „Steel mill"-Spezifikation ist auf Hitzebeständigkeit ausgelegt und schützt sowohl die Maschine als auch den Fahrer. Wichtige Teile wie Hydraulik, Elektrik und Kraftstoffsystem sind stark geschützt. Spezielle Windschutzscheibenverglasungen und Getriebeüberbrückungsfunktionen erhöhen die Sicherheit.

Schaufeln und Anbaugeräte

Effizienzschaufeln

Schaufeln von Komatsu überzeugen durch leichteres Befüllen und signifikant höhere Schaufelfüllfaktoren. So tragen sie maßgeblich zu mehr Einsatzeffizienz und geringerem Kraftstoffverbrauch bei. Durch den verlängerten Schaufelboden haben sie ein größeres Volumen und ihre größere Öffnung ermöglicht zudem schnelles Aufnehmen von Material. Die Rückseite des Schaufelkörpers ist so geformt, dass das Material leichter in die Schaufel fließt. Die runden Seiten begünstigen die höheren Schaufelfüllfaktoren und der Überlaufschutz verhindert, dass die Schaufelaufhängung durch herabfallendes Material beschädigt wird. Versenkte Schrauben (mit USM) reduzieren den Widerstand beim Befüllen und verhindern, dass Material beim Ausschütten in der Schaufel verbleibt.

Felsschaufeln

Für den mittelschweren Felsumschlag bieten die Schaufeln in Trapezform ein exzellentes Eindringverhalten. Verschleißplatten in robuster Hardox-Ausführung sichern eine hohe Langlebigkeit. Für extrem abrasive Einsätze stehen die hochverschleißfesten KPrime-Schneidwerkzeuge als Sonderausrüstung zur Wahl.

Schüttgutschaufel mit rundem Boden

Dieser Schaufeltyp ist optimal für den Umschlag von lockeren und relativ leichten Materialien auf festem Untergrund geeignet. Der abgerundete Schaufelrücken und die geraden Seitenwände ermöglichen ausgezeichnete Fülleigenschaften und geringen Materialverlust.

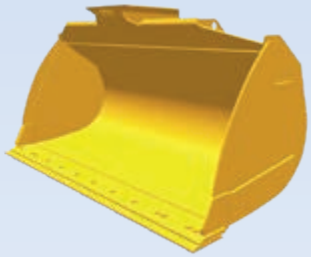

Effizienzschaufeln
mit rundem Boden

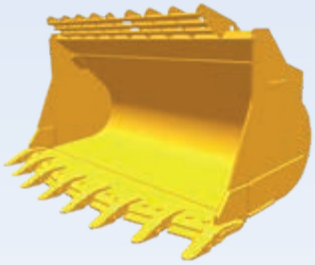

Felsschaufeln
mit rundem Boden

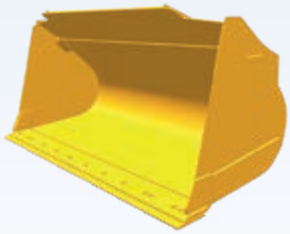

Schüttgutschaufel
mit rundem Boden

Technische Daten

Motor

Modell	Komatsu SAA6D140E-7
Typ	wassergekühlter 4-Takt-Niederemissionsmotor mit Common-Rail-Direkteinspritzung und Turbolader mit Ladeluftkühlung
Motorleistung	
bei Nenndrehzahl	1900 U/min
ISO 14396	266 kW / 362 PS
ISO 9249 (netto)	264 kW / 359 PS
Max. Drehmoment / Drehzahl	1785 Nm / 1250 U/min
Zylinderzahl	6
Bohrung × Hub	140 × 165 mm
Hubraum	15,24 l
Kühlerlüfter	hydraulisch
Lichtmaschine	90 A / 24 V
Anlasser	11 kW / 24 V
Filter	Hauptstromfilter mit Wasserabscheider
Luftfiltertyp	Trockenluftfilter mit automatischem Staubauswurf und Vorreiniger einschließlich Staubanzeige
Kraftstoff	Dieselkraftstoff gemäß EN 590 Klasse 2/Stufe D. Paraffinischer Dieselkraftstoff (HVO, GTL, BTL) gemäß EN 15940:2016

Getriebe

Typ	automatisches Lastschaltgetriebe
Drehmomentwandler	einstufig, zweiphasig, 3-Elemente, mit Wandlerüberbrückung

Fahrgeschwindigkeiten in km/h (mit Bereifung 29.5 R25)

Gang	1.	2.	3.	4.
Vorwärts	7,5	12,9	22,2	35,5
mit Wandlerüberbrückung	–	13,1	23,7	37,3
Rückwärts	8,5	12,9	24,7	38,0
mit Wandlerüberbrückung	–	13,0	26,6	38,0

Fahrwerk und Bereifung

System	Vierradantrieb
Vorderachse	Komatsu HD-Achse, vollschwimmend (LSD-Differential optional)
Hinterachse	Komatsu HD-Achse, vollschwimmend, 20° Pendelwinkel (LSD-Differential optional)
Differential	Geradzahnkegelrad
Endantrieb	Planetengetriebe im Ölbad
Bereifung	29.5 R25

Bremsen

Betriebsbremsen	hydraulisch betätigte, im Ölbad laufende Lamellenbremsen an allen Rädern
Feststellbremse	im Ölbad laufende Lamellenbremse
Notbremse	verwendet die Feststellbremse

Hydrauliksystem

Typ	Komatsu CLSS (Closed Centre Load Sensing System)
Hydraulikpumpe	Schrägscheiben-Verstellpumpe
Arbeitsdruck	350 kg/cm²
Max. Fördermenge	320 l/min
Anzahl Hub-/Schaufelzylinder	2/1
Typ	doppeltwirkend
Bohrungsdurchmesser × Hub	
Hubzylinder	160 × 898 mm
Schaufelzylinder	185 × 675 mm
Hydraulikspielzeit mit Nennlast-Schaufelfüllung	
Hubzeit	7,2 s
Senkzeit (leer)	4,2 s
Auskippzeit	1,7 s

Lenksystem

System	Knicklenkung
Typ	vollhydraulische Servolenkung
Lenkeinschlag nach jeder Seite	40°
Lenkpumpe	Schrägscheiben-Verstellpumpe
Arbeitsdruck	250 kg/cm²
Fördermenge	120 l/min
Anzahl Lenkzylinder	2
Typ	doppeltwirkend
Bohrungsdurchmesser × Hub	100 × 486 mm
Kleinster Wenderadius (Außenkante Reifen 29.5 R25)	7050 mm

Fahrerhaus

Doppeltürige SpaceCab™-Kabine gemäß ISO 3471 mit ROPS (Roll Over Protective Structure) gemäß SAE J1040c und FOPS (Falling Object Protective Structure) gemäß ISO 3449. Die klimatisierte Druckkabine ruht auf Hydrolagern und ist geräuschgedämpft.

Füllmengen

Kraftstofftank	473 l
Motoröl	37 l
Hydrauliksystem	337 l
Kühlsystem	110 l
Vorderachse	95 l
Hinterachse	95 l
Drehmomentwandler und Getriebe	71 l
AdBlue®-Tank	36 l

Umwelt

Motoremissionen	gemäß europäischer Abgasnorm EU Stufe V
Geräuschpegel	
LwA Umgebung	109 dB(A) (2000/14/EC Stufe II)
LpA Fahrerohr	72 dB(A) (ISO 6396 dynamischer Test)
Vibrationspegel (EN 12096:1997)	
Hand-Arm-Vibrationen	≤ 2,5 m/s² (Unsicherheit K = 1,12 m/s²)
Ganzkörper-Vibrationen	≤ 0,5 m/s² (Unsicherheit K = 0,24 m/s²)
Enthält fluoriertes Treibhausgas HFC-134a (GWP 1430). Gasmenge 1,1 kg, CO_2-Äquivalent 1,57 t.	

Abmessungen & Arbeitswerte

Arbeitswerte im Schaufeleinsatz

	Schaufeltyp		Effizienzschaufeln mit rundem Boden		Felsschaufel mit gerader Schneide	
			mit Zähnen	mit USM	mit Zähnen	mit USM
	Schaufelvolumen (gehäuft, ISO 7546)	**m^3**	**5,5**	**5,8**	**5,6**	**5,6**
	Verkaufscode	3809	C22	C23	C42	C43
	Schüttgewicht	t/m^3	1,8	1,7	1,72	1,75
	Schaufelgewicht (ohne Zähne)	kg	3060	3010	3615	3360
	Stat. Kipplast, gerade	kg	26620	26515	25955	26300
	Stat. Kipplast, 40° geknickt	kg	24095	24005	23440	23780
	Reißkraft hydraulisch	kN	253	241	261	262
	Hubkraft hydr. am Boden	kN	285	284	278	282
	Betriebsgewicht	kg	34905	34855	35460	35205
	Wenderadius über Außenkante Reifen	mm	6360	6360	6360	6360
	Wenderadius über Schaufelecke	mm	7750	7690	7745	7670
a	Reichweite bei 45°	mm	1675	1470	1535	1370
b	Schütthöhe bei 45°	mm	3090	3295	3175	3380
c	Höhe Schaufeldrehpunkt	mm	4770	4770	4770	4770
d	Höhe Schaufeloberkante	mm	6700	6700	6750	6750
e	Grabtiefe	mm	-122	-152	-187	-162
f	Max. Überladehöhe	mm	4235	4235	4250	4250
A	Länge über alles	mm	10205	9910	10070	9790
B	Radstand	mm	3780	3780	3780	3780
C	Schaufelbreite	mm	3430	3440	3460	3460
D	Breite über Bereifung	mm	3150	3150	3150	3150
E	Spurbreite	mm	2400	2400	2400	2400
F	Bodenfreiheit	mm	465	465	465	465
H	Höhe über alles	mm	3800	3800	3800	3800

Alle Maße mit Bereifung 29.5 R25 (XHA2), Standard-Gegengewicht und Zusatzgegengewicht (A15).
Angaben für Schütthöhen und Reichweiten bis Schneiden- bzw. USM-Kante oder Zahnspitze.

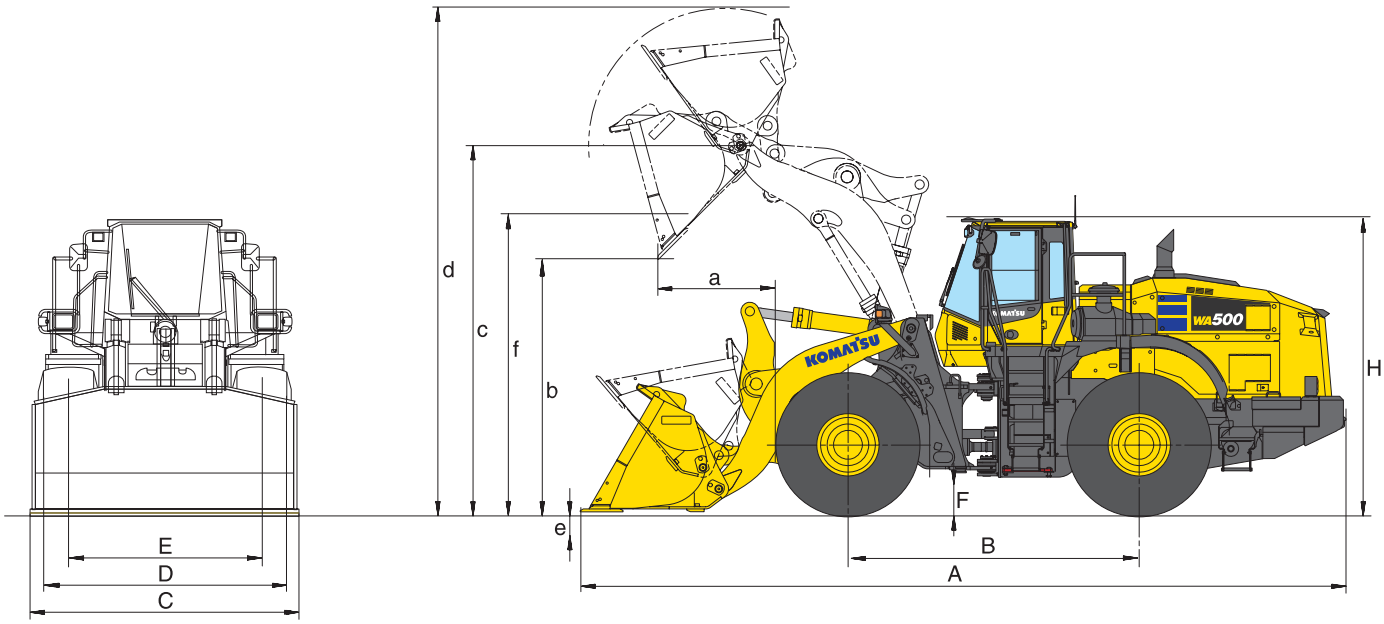

Felsschaufel mit Trapezschneide		Schüttgutschaufel mit gerader Schneide		Datenveränderung durch:		
mit Zähnen und Zahnzwischen-segmenten	mit USM	mit Zähnen	mit USM	29.5 R25 XMINE (D2) Bereifung	ohne Zusatzgegengewicht (A15)	High Lift (mit Zusatzgegengewicht A15)
5,6	**5,6**	**6,0**	**6,3**			
C46	C47	C06	C07			
1,68	1,71	1,65	1,56	0,06	-0,15	-0,35
3815	3555	3145	3095			
25435	25835	26545	26390	+755	-1830	-2595
22935	23335	24020	23885	+755	-1545	-2560
227	225	254	242			-4,2
273	277	283	281			-54
35660	35400	34990	34940	+1080	-900	+1260
6360	6360	6360	6360			
7730	7660	7750	7685			
1700	1545	1650	1465	-21		+120
3010	3205	3150	3300	+25		+410
4770	4770	4770	4770	+25		+410
6750	6750	6665	6665	+25		+410
-187	-162	-122	-152	-25		-75
4250	4250	4235	4235	+25		+410
10300	10035	10115	9906	-20		+485
3780	3780	3780	3780			
3460	3460	3430	3430			
3150	3150	3150	3150	+57		
2400	2400	2400	2400			
465	465	465	465	+25		
3800	3800	3800	3800	+25		

Schaufelauswahl

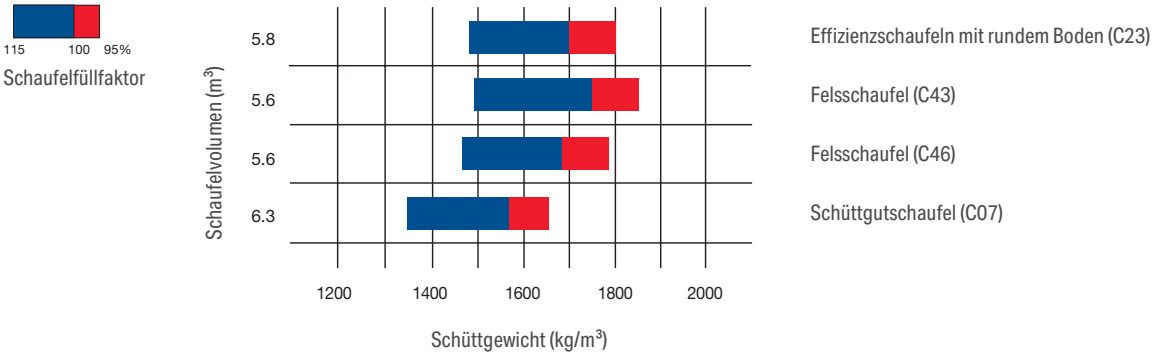

Kinematik für Materialumschlag

Arbeitswerte im Schaufeleinsatz

	Schaufeltyp				Effizienzschaufeln mit rundem Boden	
			mit Zähnen	mit USM	mit Zähnen	mit USM
	Schaufelvolumen (gehäuft, ISO 7546)	**m³**	**6,6**	**6,9**	**6,9**	**7,2**
	Verkaufscode	3809	C17	C18	C12	C13
	Schüttgewicht	t/m³	1,75	1,70	1,65	1,60
	Schaufelgewicht (ohne Zähne)	kg	3465	3320	3565	3530
	Stat. Kipplast, gerade	kg	26575	26480	26220	26140
	Stat. Kipplast, 40° geknickt	kg	24050	23975	23720	23650
	Reißkraft hydraulisch	kN	212	244	203	232
	Hubkraft hydr. am Boden	kN	276	276	272	273
	Betriebsgewicht	kg	36270	36220	36380	36335
	Wenderadius über Außenkante Reifen	mm	6360	6360	6360	6360
	Wenderadius über Schaufelecke	mm	7825	7760	7860	7790
a	Reichweite bei 45°	mm	1880	1670	1970	1740
b	Schütthöhe bei 45°	mm	2810	3025	2755	2930
c	Höhe Schaufeldrehpunkt	mm	4770	4770	4770	4770
d	Höhe Schaufeloberkante	mm	6795	6795	6795	6795
e	Grabtiefe	mm	-150	-125	-150	-125
f	Max. Überladehöhe	mm	4095	4095	4095	4095
A	Länge über alles	mm	10530	10220	10615	10320
B	Radstand	mm	3780	3780	3780	3780
C	Schaufelbreite	mm	3430	3440	3430	3440
D	Breite über Bereifung	mm	3150	3150	3150	3150
E	Spurbreite	mm	2400	2400	2400	2400
F	Bodenfreiheit	mm	465	465	465	465
H	Höhe über alles	mm	3800	3800	3800	3800

Alle Maße mit Bereifung 29.5 R25 (XHA2), Standard-Gegengewicht und Zusatzgegengewicht (A25).
Angaben für Schütthöhen und Reichweiten bis Schneiden- bzw. USM-Kante oder Zahnspitze.

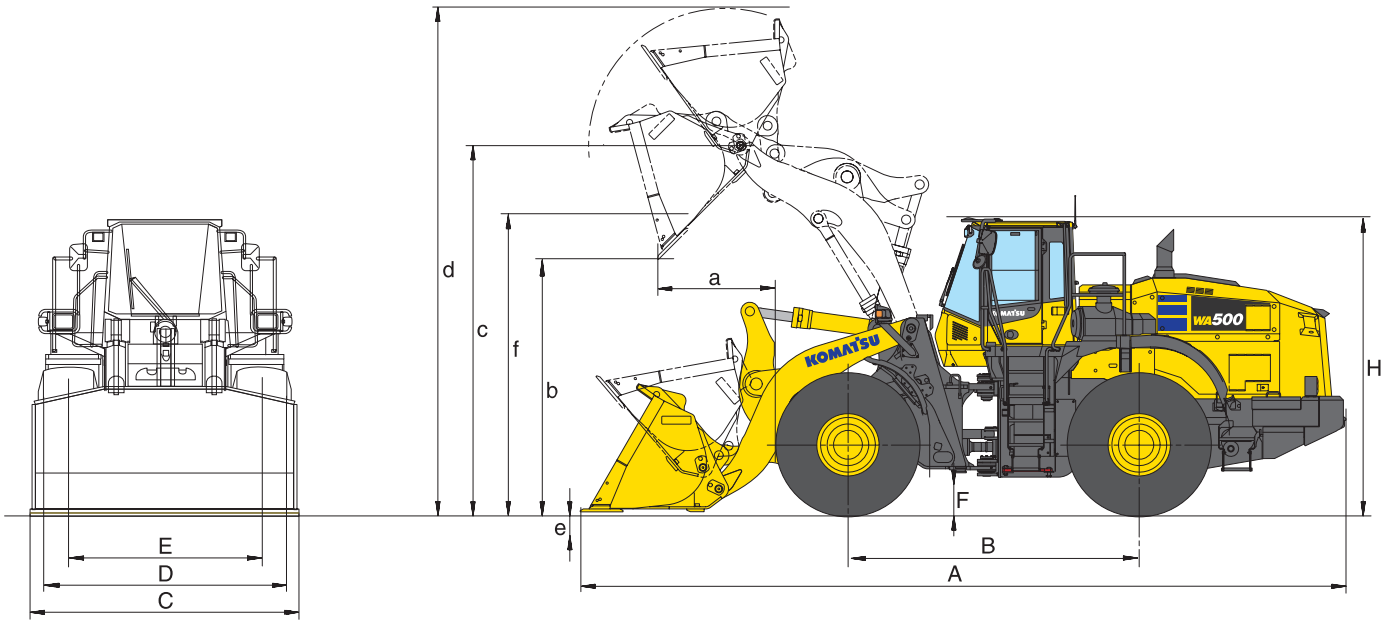

Typische Schüttgewichte – lose (in kg/m³)

Basalt	1960	Kies, ungesiebt	1930	Sandstein	1510
Bauxit, Kaolin	1420	Kies, trocken	1510	Schiefer	1250
Erde, trocken, gelagert	1510	Kies, trocken, 6-50 mm	1690	Schlacke, gebrochen	1750
Erde, nass, ausgehoben	1600	Kies, nass, 6-50 mm	2020	Stein, zerkleinert	1600
Gips, gebrochen	1810	Sand, trocken, lose	1420	Ton, natürlich vorkommend	1660
Gips, zerkleinert	1600	Sand, feucht	1690	Ton, trocken	1480
Granit, gebrochen	1660	Sand, nass	1840	Ton, nass	1660
Kalkstein, gebrochen	1540	Sand und Ton, lose	1600	Ton und Kies, trocken	1420
Kalkstein, zerkleinert	1540	Sand und Kies, trocken	1720	Ton und Kies, nass	1540

Schaufelauswahl

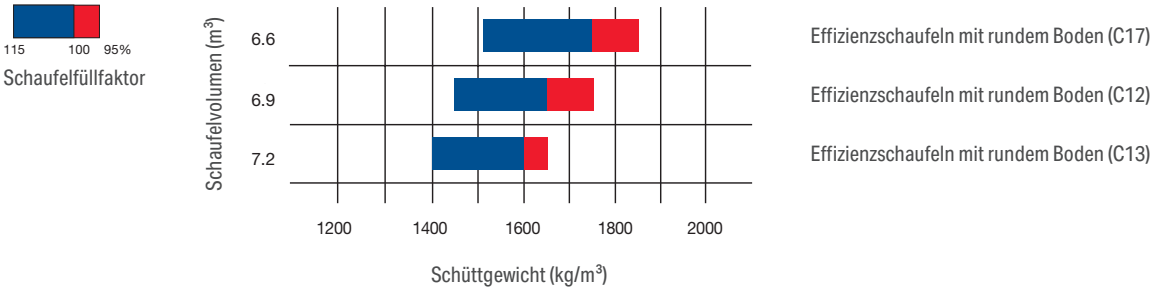

Standard- und Sonderausrüstung

Motor

Komatsu SAA6D140E-7 Niederemissions-Dieselmotor mit Common-Rail-Direkteinspritzung, Turbolader mit Ladeluftkühlung	●
Gemäß Abgasnorm EU Stufe V	●
Motor-Betriebsartenwahlsystem: Power, Economy	●
Komatsu SmartLoader Logic	●
Einstellbare Leerlaufabschaltung	●
Automatische Drehzahlrückstellung	●
Kraftstofffilter mit Wasserabscheider	●
Batterien 2 × 180 Ah / 2 × 12 V	●

Fahrwerk und Bereifung

Heavy-Duty Achsen	●
Kotflügel vorn	●
Vollkotflügel hinten	●
Lamellensperrdifferential (LSD), vorn und hinten	○
Bereifung 29.5 R25 L2, L3, L5	○
Achsölkühlung (vorn und hinten)	○
Verstärkte Achsen	○

Hydrauliksystem

2-fach-Hauptsteuergerät	●
Elektronische 2-Hebel Hydrauliksteuerung (EPC) inklusive - Schaufel-Modulationsfunktion - Auslegerstopp-Voreinstellung - Schaufel-Füllautomatik	●
Grabwinkelautomatik	●
3-fach-Hauptsteuergerät	○
Elektronische 3-Hebel-Steuerung (EPC)	○
Elektronische 1-Hebel-Hydrauliksteuerung (EPC-Multifunktionshebel) mit Proportionalsteuerung für Anbaugeräte	○
Bio-Ölbefüllung für Hydraulikanlage	○

Fahrantrieb und Bremsen

Elektronisch gesteuertes ECMV-Automatikgetriebe mit Betriebsartenwahl und variabler Getriebeabschaltung	●
Getriebe Betriebsarten-Wahlsystem	●
Leistungsstarker Drehmomentwandler	●
Automatische Wandlerüberbrückung	●
Auto-Kick-Down	●

Fahrerhaus

Doppeltüriges Großraumfahrerhaus nach DIN/ISO	●
ROPS/FOPS-Rahmen nach SAE	●
Beheizter, luftgefederter Fahrersitz, mit hoher Rückenlehne und höhenverstellbaren Armstützen	●
Automatik-Sicherheitsgurt	●
Klimaautomatik	●
Multifunktionsfarbmonitor, videokompatibel, mit elektronischem Kontrollsystem (EMMS) und Eco-Anzeige	●
DAB+ Radio mit Bluetooth®, USB, AUX und Freisprechanlage	●
Warmhalte- und Kühlbox	●
Heckscheibenheizung	●
Heckscheibenwischer	●
Verstellbare Lenksäule	●
2 × 12 V Stromversorgung	●
Beheizte, luftgefederte Fahrersitze mit pneumatisch verstellbarer Lendenwirbelsäulenstütze, hoher Rückenlehne, höhenverstellbaren Armstützen	○
Joystick-Lenkung mit integrierter V/R-Getriebefunktion, 2-stufig	○
3-Punkt-Sicherheitsgurt	○
Sonnenschutzrollo	○
Fahrerassistenzsystem mit erweitertem Load Pilot, Effizienztrainer und Anzeige der Rückfahrkamera	○
Fahrerassistenzsystem mit Abstandswarner mittels Radarerkennung	○

Beleuchtung

2 Halogen-Hauptscheinwerfer	●
Je 2 Arbeitsscheinwerfer vorn und hinten	●
Rückfahrscheinwerfer	●
Zusatzscheinwerfer vorn und hinten	○
LED-Arbeitsscheinwerfer	○
Treppenbeleuchtung	○

Wartung

Hydr. angetriebener Kühlerlüfter mit automatischer Umkehrfunktion	●
Grobmaschiger Kühler	●
Komtrax – Komatsu Wireless Monitoring System (4G)	●
Komatsu Care Programm (es gelten regionale Abweichungen)	●
Werkzeugsatz	●
Automatische Zentralschmieranlage	●
Befüllzylinder für Zentralschmieranlage	○
Turbo II Zyklon-Luftvorfilter	○

Sicherheitsausrüstung

Notlenkanlage	●
Vandalismus-Schutz	●
Rückfahralarm	●
Batteriehauptschalter	●
Handläufe links/rechts	●
Rückfahrkamera	●
Feuerlöscher	○
Rundumleuchte	○
Dachreling	○
Rückspiegel, beheizt und einstellbar	○
Optische Rückfahrwarnanlage (Stroboskop)	○

Anbaugeräte

High-Lift-Ausrüstung	○
Hydraulischer Schnellwechsler	○
Effizienzschaufeln mit rundem Boden	○
Felsschaufeln	○
Schüttgutschaufeln	○
Gabelträger und Zinken	○

Sonstige Ausrüstung

Gegengewicht	●
Elektronisch gesteuerter Laststabilisator (ECSS II)	●
Kinematik für Materialumschlag	○
Stonehandler (Steingabelausführung)	○
„Steel mill"-Spezifikation (Stahlwerksausführung)	○
Sonderlackierung	○
Kaltwetterausrüstung (Motor- und Kabinenvorwärmung)	○

Weitere Ausrüstungen auf Anfrage

● Standardausrüstung
○ Sonderausrüstung

Es sind zahlreiche Löffel und Anbaugeräte für Ihre Maschine erhältlich. Ihr Komatsu-Distributor steht Ihnen bei der Wahl der passenden Sonderausrüstung gerne zur Verfügung.

Angaben unverbindlich, Änderungen vorbehalten. Abbildungen können von der Standardausführung abweichen.
Die Standardausrüstung und Sonderausrüstung können regional unterschiedlich ausgeführt sein.

Ihr Komatsu-Partner:

komatsu.eu

© 2025 Komatsu Europe International N.V. All rights reserved. Printed in Europe. VDESS05907 09/2025